Elementi di regolazione dell'altezza • basculanti

25120.0234

Descrizione prodotto

Per il livellamento di macchine e impianti su piani d'appoggio disallineati.
L'aggiustamento verticale dei livellatori autobloccanti è facilitato dalla filettatura a passo fine con finecorsa di sicurezza. Tutti gli elementi hanno un foro passante centrale per il fissaggio. Un blocco meccanico limita l'altezza massima.

Materiale

- Acciaio da bonifica, zincato, cromatato

Disegno

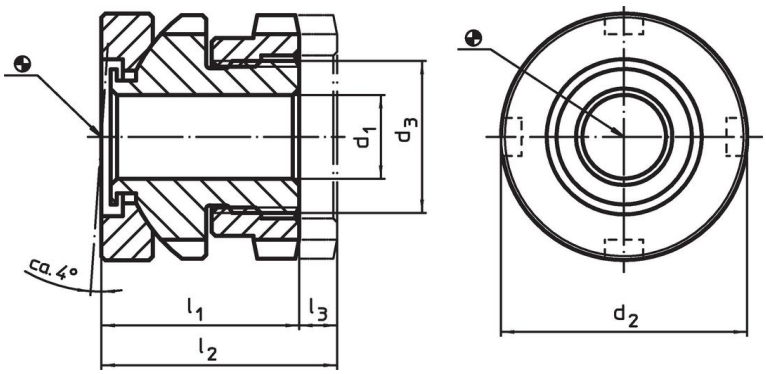

Caratteristiche

Dimensioni d_1	d_2	d_3	l_1 ~	l_2 ~	Corsa l_3 ~	Per vite	Carico solo statico max.	Carico ammesso max.		Codice
[mm]					[mm]	[mm]	[kN]	[kN]	[g]	
22	**58**	M40 x 1,5	44	53	9	M20	210	90	641	25120.0234

Accessori

	Per livellatori grandezza d_2 [mm]	Dim. chiave a settore DIN 1810 Forma A [mm]	[g]	Codice
Chiavi a settore per la regolazione verticale				
	58	58 – 62	250	25120.0984

Esempio di applicazione

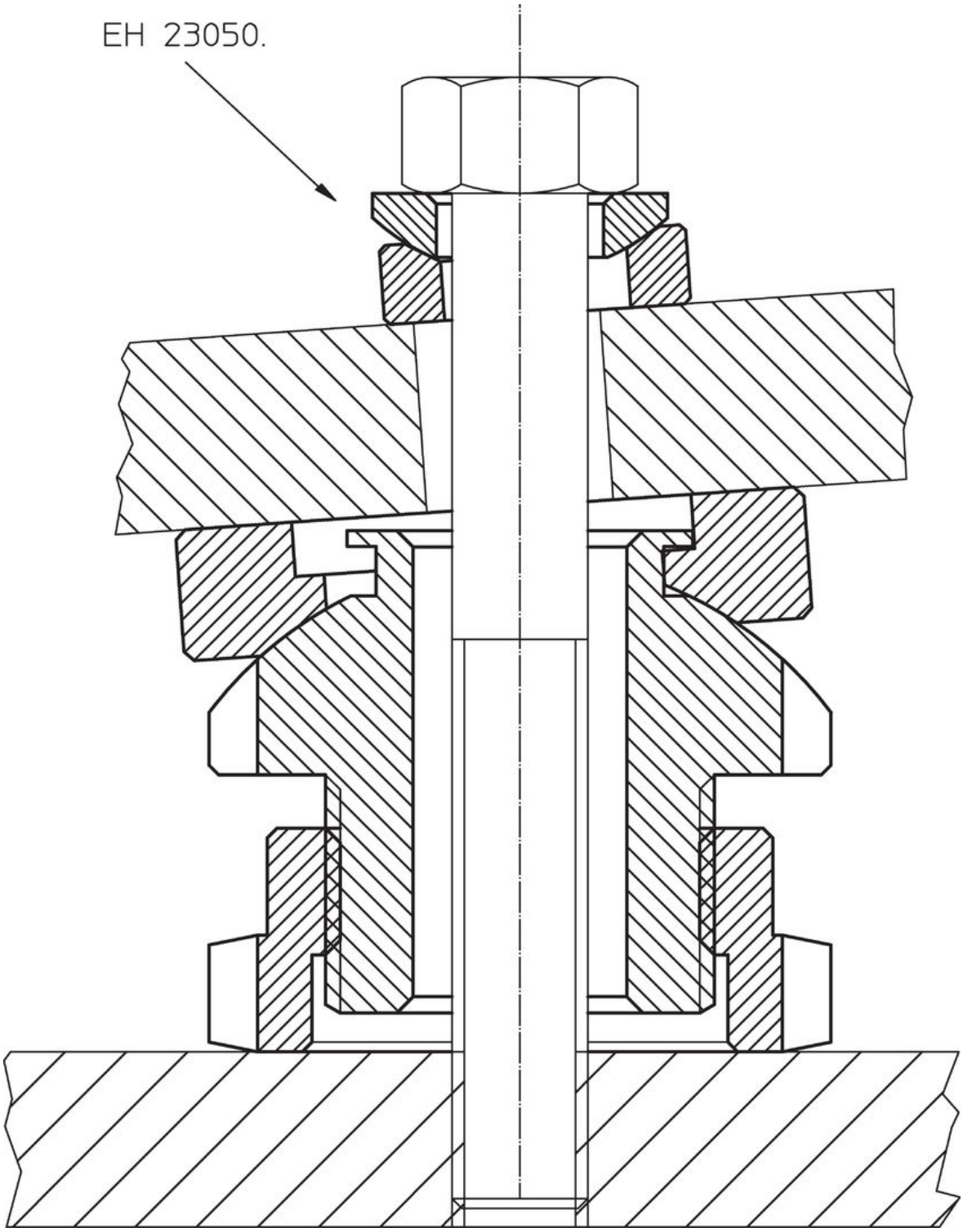

Conformità

Conforme alla normativa RoHS

Conforme alla Direttiva 2011/65/UE e alla Direttiva 2015/863.

Non contiene sostanze SVHC

Nessuna sostanza SVHC con più dello 0,1% p/p contenuto - elenco SVHC [REACH] aggiornato al 23.01.2024.

Non contiene sostanze della Proposition 65

Nessuna sostanza contemplata nella Proposition 65
https://www.P65Warnings.ca.gov/

Privo di minerali di conflitto

Questo prodotto non contiene sostanze designate come "minerali da conflitto" come tantalio, stagno, oro o tungsteno della Repubblica Democratica del Congo o dei paesi limitrofi.