Anelli di posizionamento • con attacco per sensore

25070.0012

Descrizione prodotto

Predisposti per il fissaggio di sensori o interruttori, gli anelli hanno impiego universale e possono essere utilizzati, fra l'altro, come finecorsa su aste di cilindri.
Anelli di posizionamento in acciaio inox con elevata forza di serraggio.

Materiale

Vite
- acciaio inox

Anello
- Acciaio inox 1.4021

Disegno

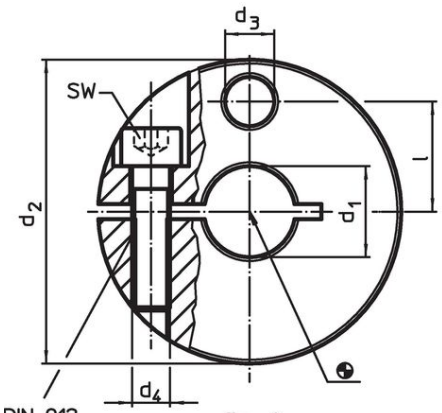

fig. 1

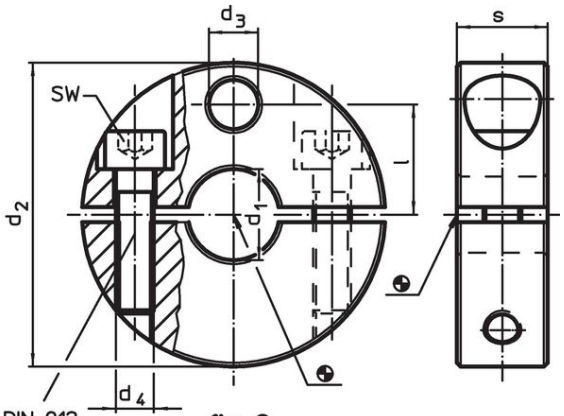

fig. 2

Caratteristiche

Dimensioni						SW		Codice
d_1 H8	d_2 -0,5	d_3	d_4	l	s			
[mm]						[mm]	[g]	
Tagliata – Fig. 1								
12	40	6,5	M5	14,5	12	4	93	**25070.0012**

Esempio di applicazione

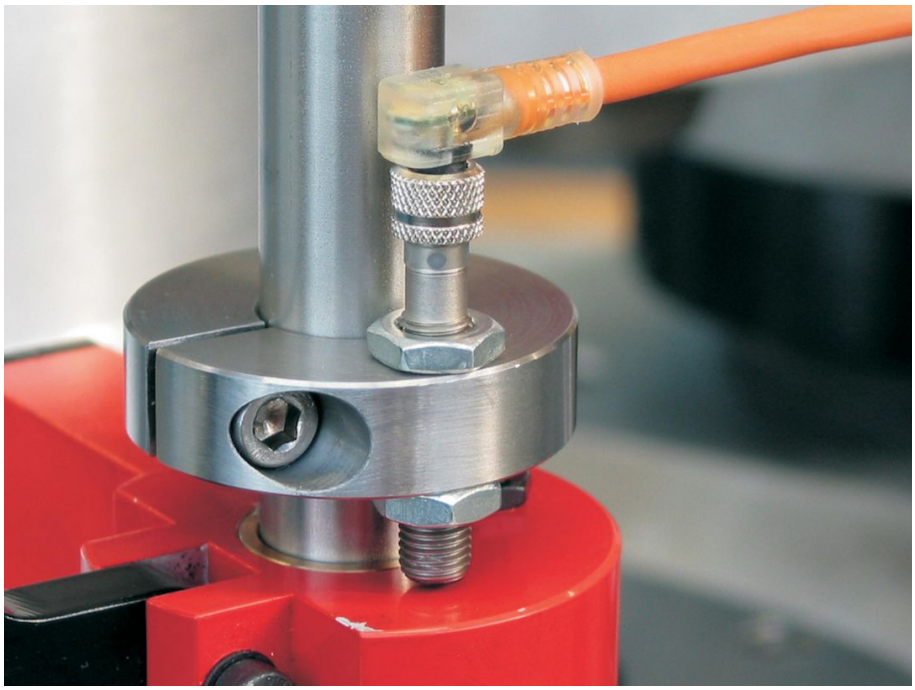

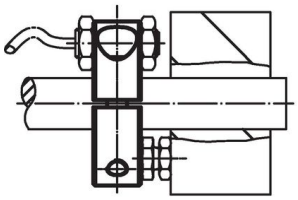

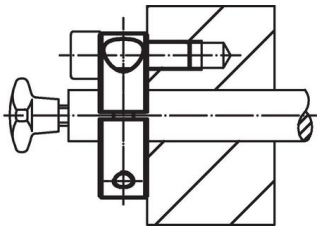

Conformità

Conforme alla normativa RoHS
Conforme alla Direttiva 2011/65/UE e alla Direttiva 2015/863.

Non contiene sostanze SVHC
Nessuna sostanza SVHC con più dello 0,1% p/p contenuto - elenco SVHC [REACH] aggiornato al 23.01.2024.

Non contiene sostanze della Proposition 65
Nessuna sostanza contemplata nella Proposition 65
https://www.P65Warnings.ca.gov/

Privo di minerali di conflitto
Questo prodotto non contiene sostanze designate come "minerali da conflitto" come tantalio, stagno, oro o tungsteno della Repubblica Democratica del Congo o dei paesi limitrofi.