Anelli di posizionamento

25069.0212

Descrizione prodotto

Applicabilità universale, ad esempio come punti di fermo fisso.
Anelli di posizionamento ad alta forza di bloccaggio.

Materiale

Vite
- Acciaio

Anello
- Acciaio, anodizzato nero

Disegno

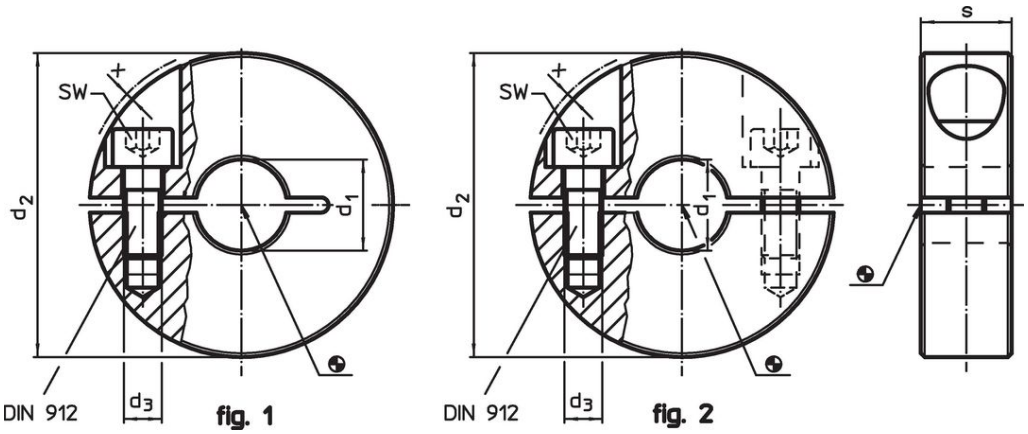

Caratteristiche

Dimensioni					SW		Codice
d_1 H10	d_2	d_3	s	x			
[mm]					[mm]	[g]	
In due parti – Fig. 2, Acciaio							
12	30	M4	11	0,7	3	39	25069.0212

Esempio di applicazione

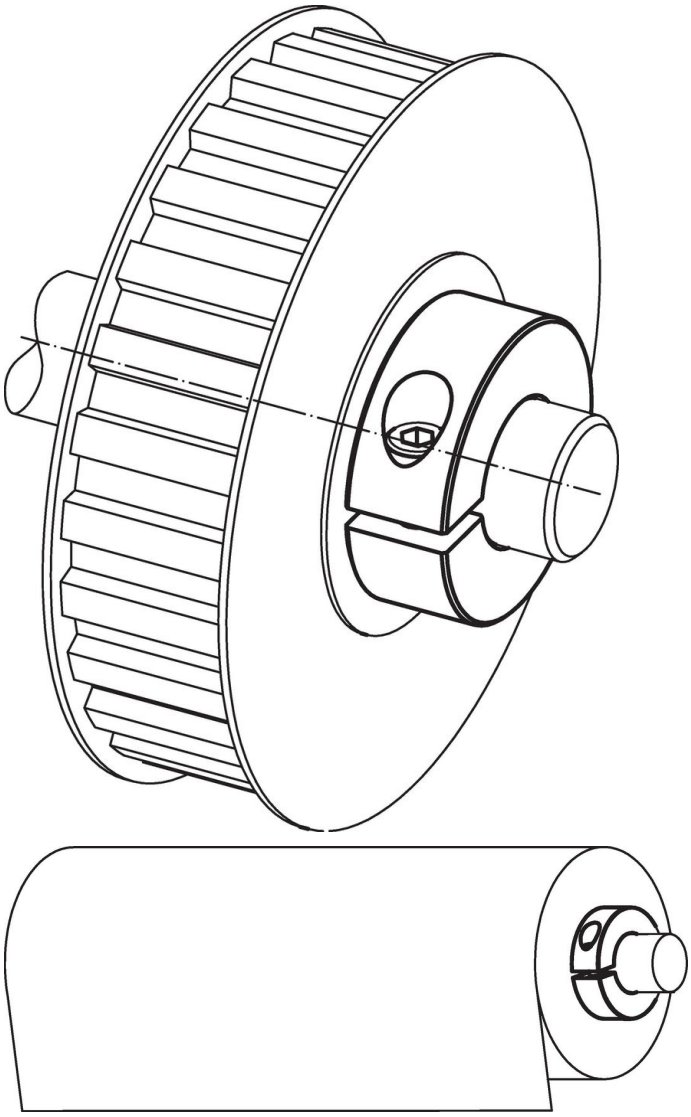

Conformità

Conforme alla normativa RoHS

Contiene piombo - conforme alle eccezioni 6a / 6b / 6c.

Contiene sostanze SVHC >0,1% p/p

Contiene piombo - elenco SVHC [REACH] aggiornato al 23.01.2024.

Contiene sostanze della Proposition 65

L'esposizione al piombo può causare cancro e danni riproduttivi
https://www.P65Warnings.ca.gov/

Privo di minerali di conflitto

Questo prodotto non contiene sostanze designate come "minerali da conflitto" come tantalio, stagno, oro o tungsteno della Repubblica Democratica del Congo o dei paesi limitrofi.