Pomelli a croce • DIN 6335 in plastica

24640.0240

Descrizione prodotto

Materiale

Bussola
- Acciaio, zincato mediante zincatura

Impugnatura
- DIN 7708 - Plastica (PF 31), nero RAL 9005

Disegno

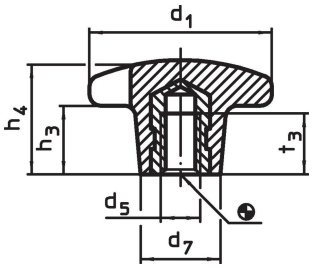

Caratteristiche

Dimensioni								Codice
d_1	d_5	d_7	h_3	h_4	t_3	max.		
[mm]						[°C]	[g]	
Con bussola filettata, forma K, Acciaio								
40	M8	18	13	25	14	110	16	**24640.0240**

Esempio di applicazione

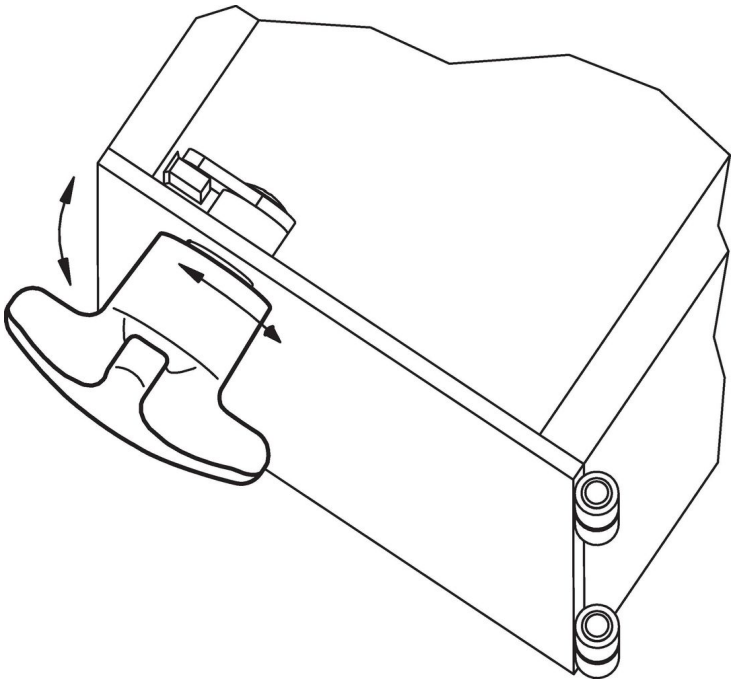

Conformità

Conforme alla normativa RoHS

Conforme alla Direttiva 2011/65/UE e alla Direttiva 2015/863.

Non contiene sostanze SVHC

Nessuna sostanza SVHC con più dello 0,1% p/p contenuto - elenco SVHC [REACH] aggiornato al 23.01.2024.

Non contiene sostanze della Proposition 65

Nessuna sostanza contemplata nella Proposition 65
https://www.P65Warnings.ca.gov/

Privo di minerali di conflitto

Questo prodotto non contiene sostanze designate come "minerali da conflitto" come tantalio, stagno, oro o tungsteno della Repubblica Democratica del Congo o dei paesi limitrofi.