Pomelli

24520.0029

Descrizione prodotto

Materiale

- Acciaio, brunito

Disegno

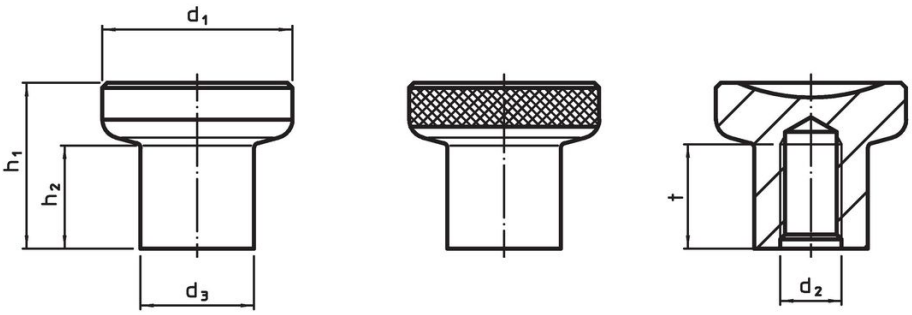

fig. 1 fig. 2

Caratteristiche

Dimensioni							Codice
d_1	d_2	d_3	h_1	h_2	t min.	[g]	
[mm]							
Con zigrinatura – Fig. 2, Acciaio							
31	**M10**	18,5	27	17	17	70	**24520.0029**

Esempio di applicazione

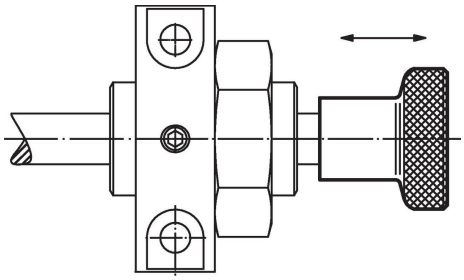

Conformità

Conforme alla normativa RoHS

Contiene piombo - conforme alle eccezioni 6a / 6b / 6c.

Contiene sostanze SVHC >0,1% p/p

Contiene piombo - elenco SVHC [REACH] aggiornato al 23.01.2024.

Contiene sostanze della Proposition 65

L'esposizione al piombo può causare cancro e danni riproduttivi
https://www.P65Warnings.ca.gov/

Privo di minerali di conflitto

Questo prodotto non contiene sostanze designate come "minerali da conflitto" come tantalio, stagno, oro o tungsteno della Repubblica Democratica del Congo o dei paesi limitrofi.