Pomelli

24520.0005

Descrizione prodotto

Materiale

- Acciaio, brunito

Disegno

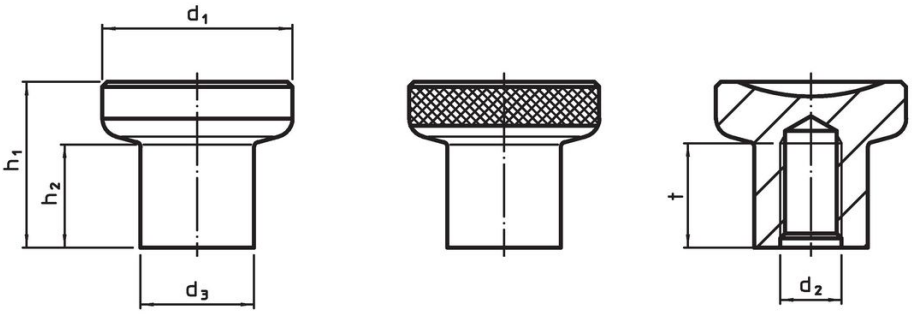

fig. 1 fig. 2

Caratteristiche

Dimensioni							Codice
d_1	d_2	d_3	h_1	h_2	t min.		
[mm]						[g]	
Senza zigrinatura – Fig. 1, Acciaio							
25	**M6**	14,5	22,5	14	12	42	**24520.0005**

Esempio di applicazione

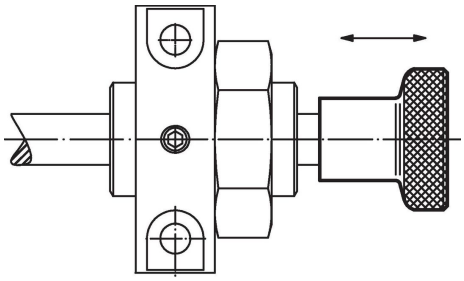

Conformità

Conforme alla normativa RoHS

Conforme alla Direttiva 2011/65/UE e alla Direttiva 2015/863.

Non contiene sostanze SVHC

Nessuna sostanza SVHC con più dello 0,1% p/p contenuto - elenco SVHC [REACH] aggiornato al 23.01.2024.

Non contiene sostanze della Proposition 65

Nessuna sostanza contemplata nella Proposition 65
https://www.P65Warnings.ca.gov/

Privo di minerali di conflitto

Questo prodotto non contiene sostanze designate come "minerali da conflitto" come tantalio, stagno, oro o tungsteno della Repubblica Democratica del Congo o dei paesi limitrofi.