Barre

24350.0622

Descrizione prodotto

Materiale

Barre
- Acciaio inox 1.4305, sabbiato opaco

Pomello
- Plastica PF 31, nera, DIN 319

Impugnatura cilindrica
- Termoplastica (PF 31), nera

Disegno

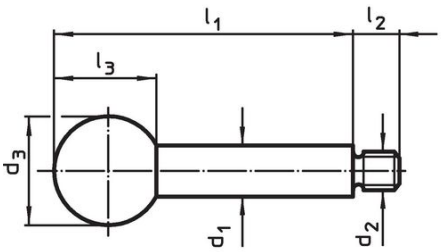

fig. 1

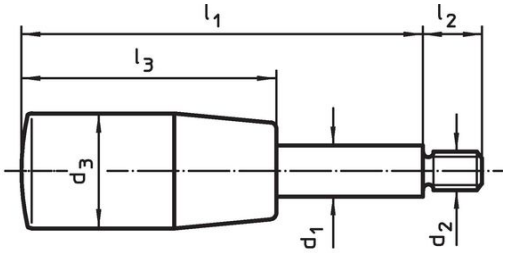

fig. 2

Caratteristiche

Dimensioni								Codice
d_1	l_1	d_2	d_3	l_2	l_3	max. [°C]	[g]	
[mm]								
Con impugnatura cilindrica – Fig. 2, acciaio inox								
8	**80**	M6	18	9	40	110	33	**24350.0622**

Esempio di applicazione

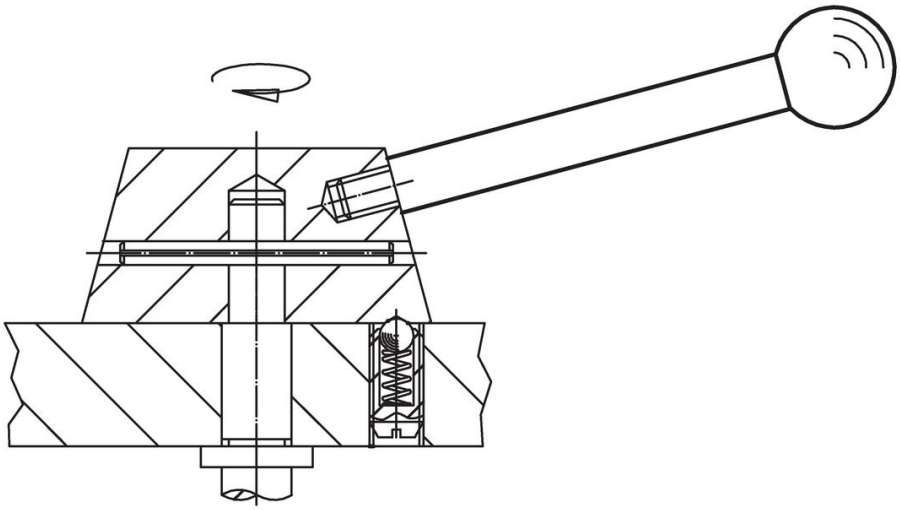

Conformità

Conforme alla normativa RoHS
Conforme alla Direttiva 2011/65/UE e alla Direttiva 2015/863.

Non contiene sostanze SVHC
Nessuna sostanza SVHC con più dello 0,1% p/p contenuto - elenco SVHC [REACH] aggiornato al 23.01.2024.

Non contiene sostanze della Proposition 65
Nessuna sostanza contemplata nella Proposition 65
https://www.P65Warnings.ca.gov/

Privo di minerali di conflitto
Questo prodotto non contiene sostanze designate come "minerali da conflitto" come tantalio, stagno, oro o tungsteno della Repubblica Democratica del Congo o dei paesi limitrofi.