Manovelle • DIN 469 diritte con quadro DIN 79

24330.0151

Descrizione prodotto

Ghisa rettificata e sabbiata con mozzo lavorato

Materiale

Impugnatura
- Acciaio tornito, zincato e passivato

Corpo manovella
- Ghisa sferoidale, plastificata, nera

Disegno

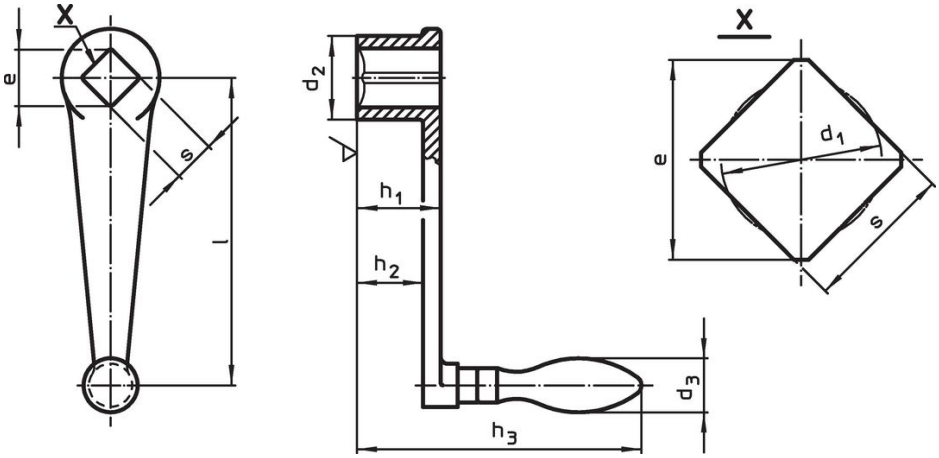

Caratteristiche

l	s H11	e min.	Dimensioni d_1	d_2	h_1	h_2 ~	h_3	d_3 Ø corrisp.		Codice
			[mm]					[mm]	[g]	
Con impugnatura fissa EH 24450. DIN 39										
160	**19**	25,2	20	38	38	29	122	25	633	24330.0151

Conformità

Conforme alla normativa RoHS
Contiene piombo - conforme alle eccezioni 6a / 6b / 6c.

Contiene sostanze SVHC >0,1% p/p
Contiene piombo - elenco SVHC [REACH] aggiornato al 23.01.2024.

Contiene sostanze della Proposition 65
L'esposizione al piombo può causare cancro e danni riproduttivi
https://www.P65Warnings.ca.gov/

Privo di minerali di conflitto
Questo prodotto non contiene sostanze designate come "minerali da conflitto" come tantalio, stagno, oro o tungsteno della Repubblica Democratica del Congo o dei paesi limitrofi.