Maniglie tubolari • a montaggio frontale

24321.0120

Descrizione prodotto

Le maniglie tubolari vengono utilizzate ad esempio, sulle porte delle macchine.
Queste maniglie tubolari di alluminio sono caratterizzate dalla loro costruzione robusta e dal loro design moderno. Questa versione è dotata di bracci di sostegno angolati.

Materiale

Impugnatura
- Alluminio, anodizzato

Handle shank
- Zinco pressofuso, plastificato argento opaco, simile a RAL 9006

Coperchio
- Plastica, grigio chiaro

Copertura
- Plastica, grigio chiaro

Assemblaggio

Queste maniglie tubolari possono essere montate sul componente dalla parte anteriore (lato operativo) mediante viti cilindriche.Il foro è chiuso con una copertura in plastica.

Maggiori informazioni

Note

Esecuzioni speciali a richiesta.

Disegno

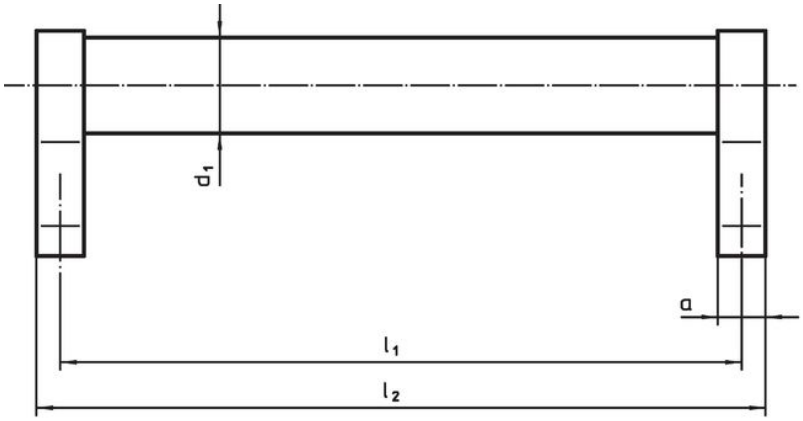

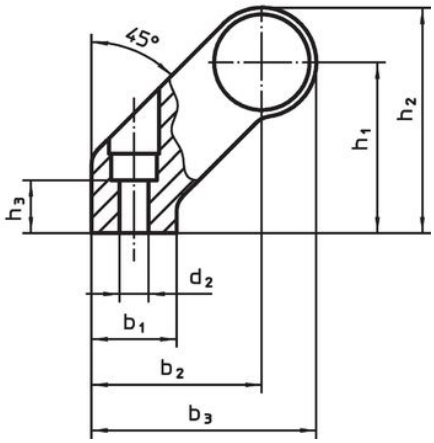

Caratteristiche

Dimensioni												Codice
d_1	l_1 ±0,25	a	b_1	b_2	b_3	d_2	h_1	h_2	h_3 min.	l_2	[g]	
[mm]												
argento												
28	**400**	14	25	50	66	6,5	50	66	17	414	520	**24321.0120**

Conformità

Conforme alla normativa RoHS

Contiene piombo - conforme alle eccezioni 6a / 6b / 6c.

Contiene sostanze SVHC >0,1% p/p

Contiene piombo - elenco SVHC [REACH] aggiornato al 23.01.2024.

Contiene sostanze della Proposition 65

L'esposizione al piombo può causare cancro e danni riproduttivi
https://www.P65Warnings.ca.gov/

Privo di minerali di conflitto

Questo prodotto non contiene sostanze designate come "minerali da conflitto" come tantalio, stagno, oro o tungsteno della Repubblica Democratica del Congo o dei paesi limitrofi.