Mandrini ad espansione autocentranti · con comando laterale

23340.0125

Descrizione prodotto

I bloccaggi ad espansione autocentrante sono spesso utilizzati nell'ingegneria meccanica. Tuttavia, grazie al loro funzionamento semplice e all'assemblaggio rapido, possono essere utilizzati in tutti i settori. Grazie alla movimentazione laterale può essere utilizzato anche per forature cieche.
Per il bloccaggio e il centraggio di pezzi con foro cieco.
I bloccaggi ad espansione autocentrante hanno le seguenti caratteristiche:

- Precisione molto elevata per i processi di tornitura/fresatura
- Ideale per operazioni secondarie su parti tornite
- Vite temprata e rivestita per una lunga durata
- Il corpo di serraggio può essere lavorato molto facilmente (per l'adattamento al diametro del foro)

Materiale

Corpo
- Acciaio, brunito

Vite di fissaggio
- Acciaio

Assemblaggio

Il bloccaggio ad espansione autocentrante può essere adattato al pezzo mediante tornitura o rettifica. Prima della profilatura il mandrino va allargato di 0,1 mm oltre la quota iniziale. Per questo viene fornito un apposito anello di bloccaggio.
Ulteriori informazioni o informazioni dettagliate possono essere trovate nelle istruzioni di montaggio e di funzionamento.

Funzionamento

L'esagono interno, che è attaccato al lato, permette che il diametro esterno sia espanso.

Maggiori informazioni

Altri prodotti

- Mandrini ad espansione autocentranti

Disegno

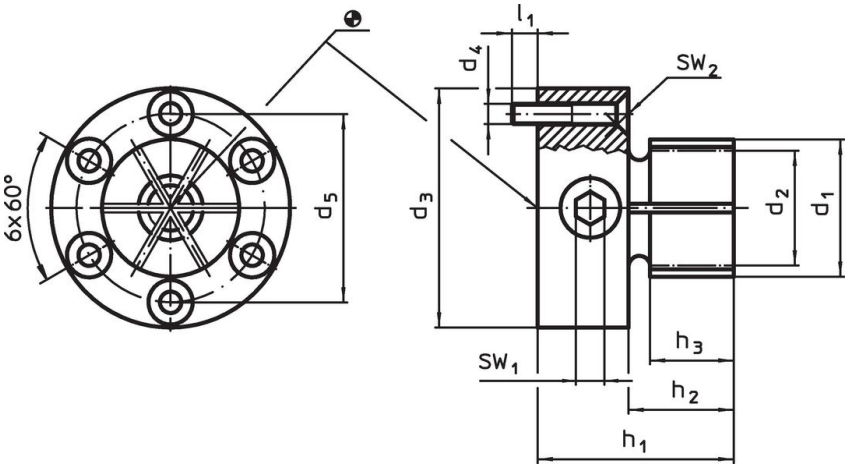

Caratteristiche

Dimensioni									SW		Forza di bloccaggio	Coppia di serraggio	Foro di ricezione		Codice
d_1	d_2 min.	d_3 -0,05	d_4	d_5	h_1	h_2	h_3	l_1 ~	SW_1	SW_2	max.	max.	H7		
[mm]									[mm]		[kN]	[Nm]	[mm]	[g]	
28,7	17,8	50	M4	39,4	41	22	17,5	7	6	2,5	20	66	50	363	23340.0125

Esempio di applicazione

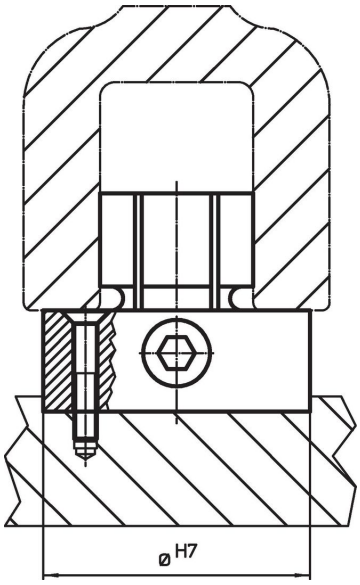

Conformità

Conforme alla normativa RoHS
Conforme alla Direttiva 2011/65/UE e alla Direttiva 2015/863.

Non contiene sostanze SVHC
Nessuna sostanza SVHC con più dello 0,1% p/p contenuto - elenco SVHC [REACH] aggiornato al 23.01.2024.

Non contiene sostanze della Proposition 65
Nessuna sostanza contemplata nella Proposition 65
https://www.P65Warnings.ca.gov/

Privo di minerali di conflitto
Questo prodotto non contiene sostanze designate come "minerali da conflitto" come tantalio, stagno, oro o tungsteno della Repubblica Democratica del Congo o dei paesi limitrofi.