Elemento di prolungamento • per staffe, scanalate, con piastrine di appoggio regolabili
23185.0412

Descrizione prodotto

La prolunga di supporto va avvitata alla piastra di reazione delle staffe EH23185. per incrementare l'altezza di bloccaggio (quota h_2). L'altezza di bloccaggio può essere regolata in modo continuo grazie alla vite.

Materiale

Corpo
- Acciaio, temperato, zincato

Perno di appoggio
- Acciaio trattato termicamente, qualità 8.8, brunito

Disegno

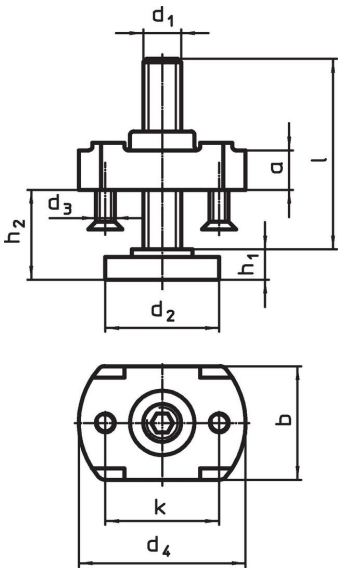

Caratteristiche

Dimensioni										per staffe		Codice
d_1	l	d_2	d_3	d_4	h_1	h_2	a	b	k	d_1		
					[mm]					[mm]	[g]	
M12	**49**	36	M5	54	10	10 – 37	16	42	35	17	345	23185.0412

Esempio di applicazione

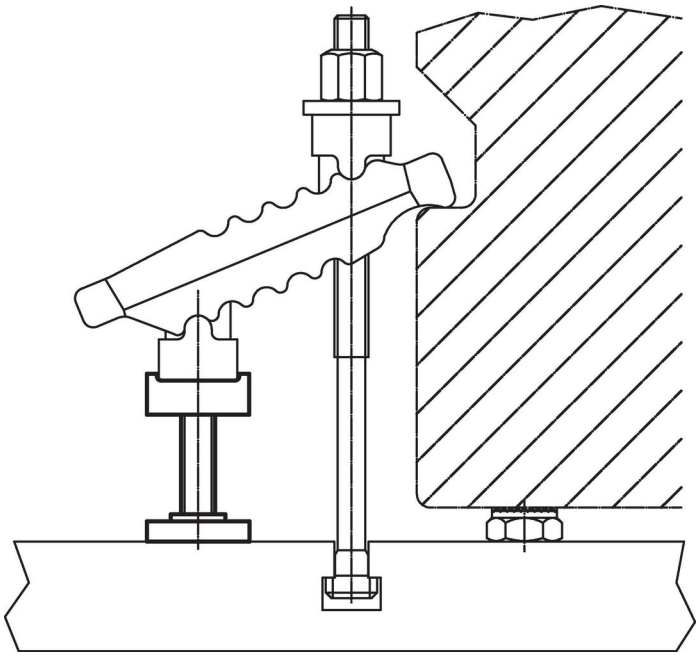

Conformità

Conforme alla normativa RoHS
Conforme alla Direttiva 2011/65/UE e alla Direttiva 2015/863.

Non contiene sostanze SVHC
Nessuna sostanza SVHC con più dello 0,1% p/p contenuto - elenco SVHC [REACH] aggiornato al 23.01.2024.

Non contiene sostanze della Proposition 65
Nessuna sostanza contemplata nella Proposition 65
https://www.P65Warnings.ca.gov/

Privo di minerali di conflitto
Questo prodotto non contiene sostanze designate come "minerali da conflitto" come tantalio, stagno, oro o tungsteno della Repubblica Democratica del Congo o dei paesi limitrofi.