Boccole di montaggio • per perni di centraggio e bloccaggio, con montaggio a vite

23111.0782

Descrizione prodotto

Queste boccole di posizionamento per il posizionamento dei perni di bloccaggio sono montate nella controparte.

Materiale

- Acciaio bonificato, brunito

Assemblaggio

Queste boccole di fissaggio si inseriscono nella tavola della macchina o nelle piastre base e vengono quindi avvitate.
Le viti di fissaggio sono comprese.

Disegno

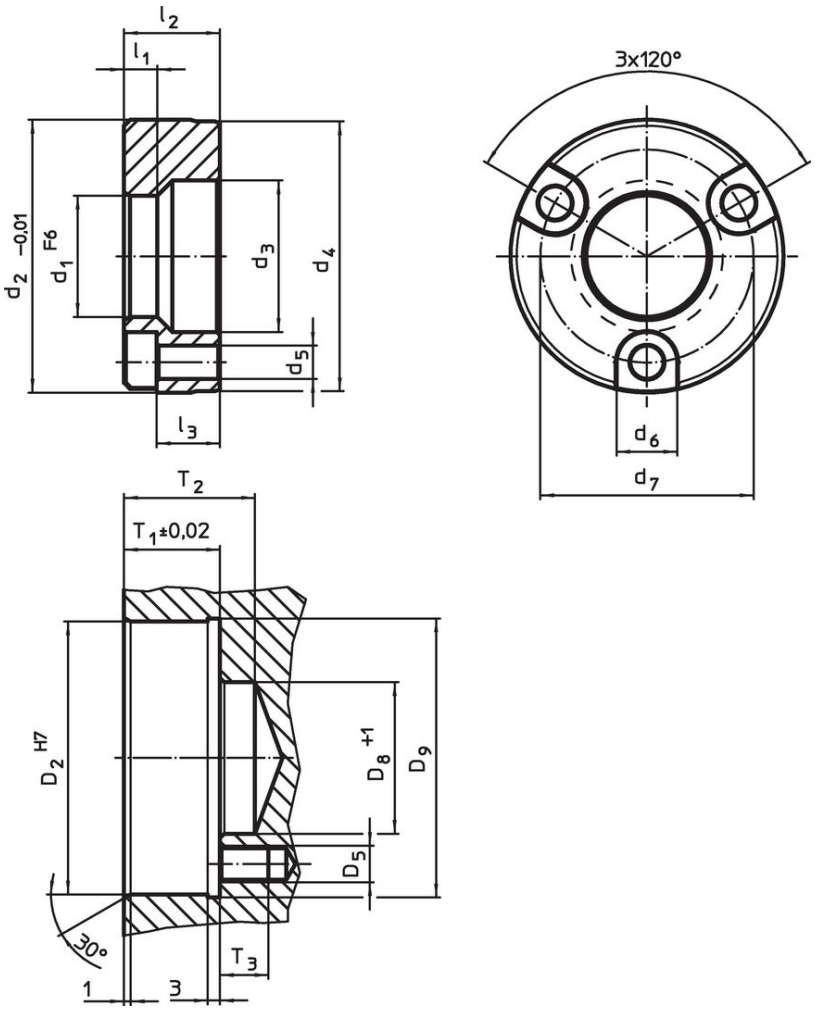

Caratteristiche

Dimensioni										Foro di ricezione								Codice
d_1 F6	d_2 -0,01	d_3	d_4	d_5	d_6	d_7	l_1	l_2	l_3 ~	D_2 H7	D_5	D_8 +1	D_9	T_1 ±0,02	T2	T3		
[mm]										[mm]							[g]	
Acciaio bonificato																		
16	36,99	20	36,5	4,5	8	29	5,25	11,56	7	37	M4	20	38,5	11,91	22	12	73	23111.0782

Esempio di applicazione

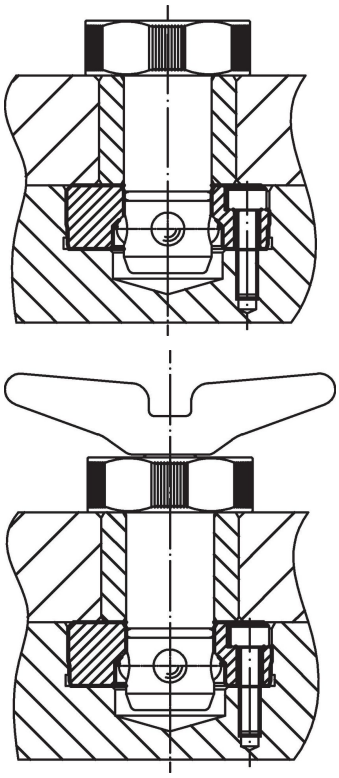

Conformità

Conforme alla normativa RoHS
Conforme alla Direttiva 2011/65/UE e alla Direttiva 2015/863.

Non contiene sostanze SVHC
Nessuna sostanza SVHC con più dello 0,1% p/p contenuto - elenco SVHC [REACH] aggiornato al 23.01.2024.

Non contiene sostanze della Proposition 65
Nessuna sostanza contemplata nella Proposition 65
https://www.P65Warnings.ca.gov/

Privo di minerali di conflitto
Questo prodotto non contiene sostanze designate come "minerali da conflitto" come tantalio, stagno, oro o tungsteno della Repubblica Democratica del Congo o dei paesi limitrofi.