# **Tiranti a occhiello** • DIN 444 Forma B res. 8.8 esecuzione precisa

22980.0168

## Descrizione prodotto

Versione più precisa rispetto a quanto previsto dalla normativa DIN. Il filetto è rullato e il diametro del gambo corrisponde al diametro medio del filetto. Lo spessore -s- è lavorato.
Tolleranza foro $d_2$ = H7

### Materiale

- Acciaio da bonifica, resistenza classe 8.8, bruniti

**Maggiori informazioni**

### Riferimenti

Per i valori delle coppie di serraggio, vedere appendice -Dati tecnici-

### Altri prodotti

- Tiranti a occhiello, DIN 444 Forma B

## Disegno

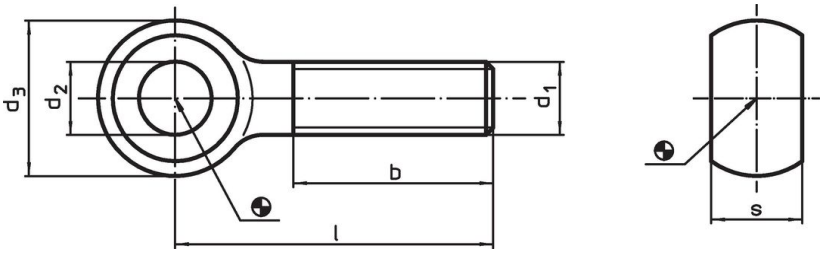


## Caratteristiche

| Dimensioni | | | | | | | Codice |
|---|---|---|---|---|---|---|---|
| $d_1$ | l | $d_2$ H7 | $d_3$ | b | s -0,2 | | |
| [mm] | | | | | | [g] | |
| **M16** | **150** | 16 | 32 | 44 | 17 | 245 | **22980.0168** |

## Esempio di applicazione

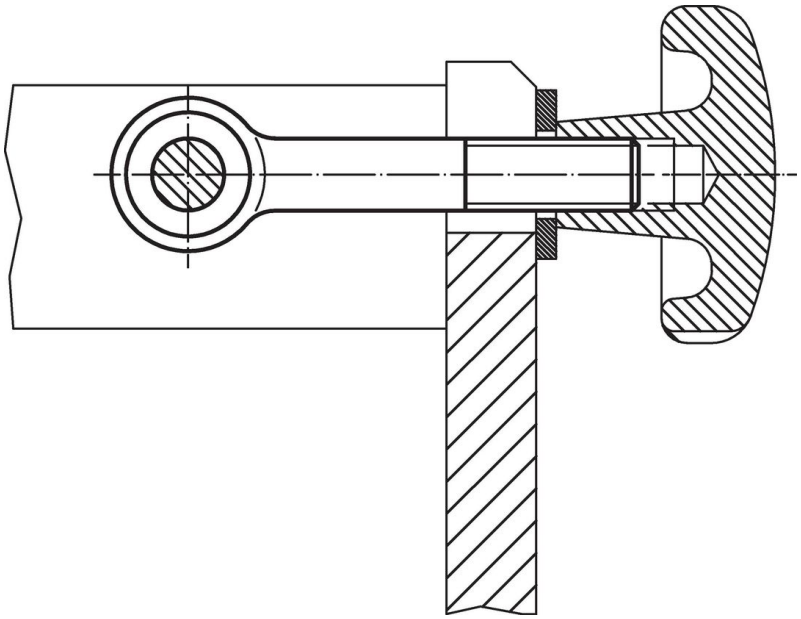

## Conformità

### Conforme alla normativa RoHS
Conforme alla Direttiva 2011/65/UE e alla Direttiva 2015/863.

### Non contiene sostanze SVHC
Nessuna sostanza SVHC con più dello 0,1% p/p contenuto - elenco SVHC [REACH] aggiornato al 23.01.2024.

### Non contiene sostanze della Proposition 65
Nessuna sostanza contemplata nella Proposition 65
https://www.P65Warnings.ca.gov/

### Privo di minerali di conflitto
Questo prodotto non contiene sostanze designate come "minerali da conflitto" come tantalio, stagno, oro o tungsteno della Repubblica Democratica del Congo o dei paesi limitrofi.