Tappi ad espansione Expander® • corpo in acciaio

22880.0009

Descrizione prodotto

I tappi ad espansione servono per chiudere velocemente, con sicurezza e a costi ridotti, i fori nelle applicazioni idrauliche, per es., nelle attrezzature di bloccaggio. Il montaggio avviene forzando la sfera nel corpo mediante l'apposito punzone.
Verificare i dati tecnici di applicazione nelle pagine successive.

Materiale

Corpo
- Acciaio bonificato e temprato, zincato, passivato a spessore

Sfera
- Acciaio da cuscinetti, bonificato, normalizzato

Maggiori informazioni

Altri prodotti

- Tappi ad espansione Expander®, corpo inox
- Tappi ad espansione Expander®, corpo e sfera in acciaio inox
- Punzoni di montaggio, per tappi ad espansione Expander®

Disegno

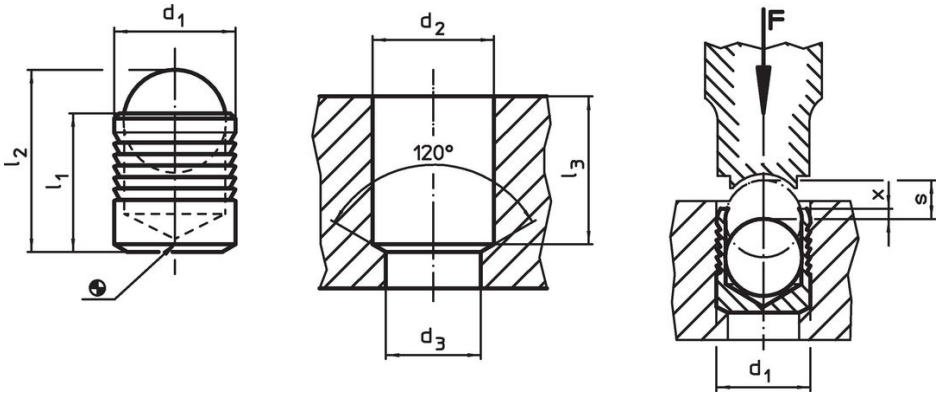

Caratteristiche

Dimensioni									Codice
d_1	l_1	l_2 ~	d_2 +0,1	d_3 max.	l_3 min.	x ±0,2	s	[g]	
[mm]									
9	10	13,7	9	8,4	9,8	0,4	4	4,2	22880.0009

Esempio di applicazione

Pressioni di esercizio e collaudo per tappi con corpo in acciaio 1.0403							
Materiale di costruzione	ETG-100 AISI 1144	C15Pb 1.0403	GG-25 DIN 1691	GGG-50 DIN 1693	AlCuMg2 3.1354	AlMgSiPb 3.0615	G-AlSi7Mg 3.2371
d_1 4-10 mm	pressione di esercizio [bar]						
	350	350	350	350	350	320	320
	pressione di collaudo [bar]						
	1100	1100	1100	1100	1100	1000	1000
d_1 12-22 mm	pressione di esercizio [bar]						
	280	280	280	280	280	250	250
	pressione di collaudo [bar]						
	900	900	900	900	900	800	800

Conformità

Conforme alla normativa RoHS

Contiene piombo - conforme alle eccezioni 6a / 6b / 6c.

Contiene sostanze SVHC >0,1% p/p

Contiene piombo - elenco SVHC [REACH] aggiornato al 23.01.2024.

Contiene sostanze della Proposition 65

L'esposizione al piombo può causare cancro e danni riproduttivi
https://www.P65Warnings.ca.gov/

Privo di minerali di conflitto

Questo prodotto non contiene sostanze designate come "minerali da conflitto" come tantalio, stagno, oro o tungsteno della Repubblica Democratica del Congo o dei paesi limitrofi.