Centraggi • con profilo arrotondato

22630.0310

Descrizione prodotto

Il profilo arrotondato dei centraggi ne favorisce l'inserimento nei fori di riferimento dei pezzi, evitando l'interferenza di spigoli vivi.

Materiale

- Acciaio da utensili, temperato, rettificato e brunito

Maggiori informazioni

Altri prodotti

- Centraggi, DIN 6321
- Centraggi, con filetto, dim. come DIN 6321

Disegno

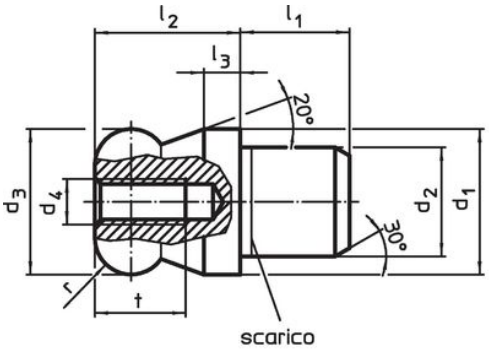

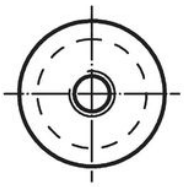

fig. 1

fig. 2

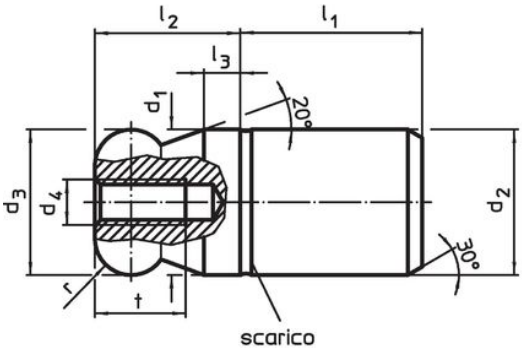

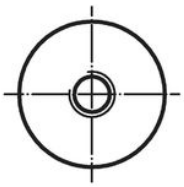

fig. 3

fig. 4

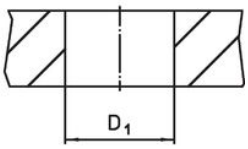

Caratteristiche

Dimensioni									Foro di ricezione		Codice
d_1 g6	d_2 n6	d_3 -0,01 -0,05	d_4	l_1	l_2	l_3	t	r	D_1 H7		
[mm]									[mm]	[g]	
Profilo arrotondato circolare – Fig. 1, Acciaio											
10	**7**	10	M3	7	10	2,5	6	2,5	7	6,7	**22630.0310**

Esempio di applicazione

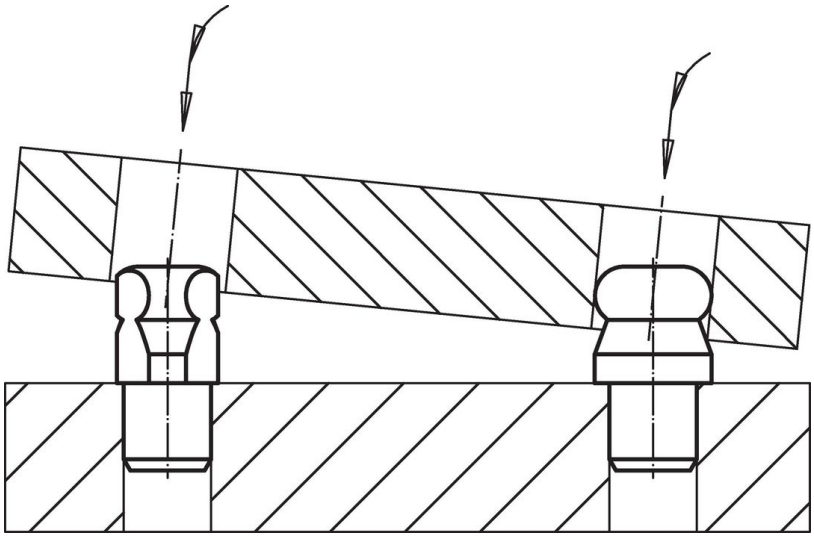

Conformità

Conforme alla normativa RoHS
Conforme alla Direttiva 2011/65/UE e alla Direttiva 2015/863.

Non contiene sostanze SVHC
Nessuna sostanza SVHC con più dello 0,1% p/p contenuto - elenco SVHC [REACH] aggiornato al 23.01.2024.

Non contiene sostanze della Proposition 65
Nessuna sostanza contemplata nella Proposition 65
https://www.P65Warnings.ca.gov/

Privo di minerali di conflitto
Questo prodotto non contiene sostanze designate come "minerali da conflitto" come tantalio, stagno, oro o tungsteno della Repubblica Democratica del Congo o dei paesi limitrofi.