Piattelli livellanti • con copertura in gomma antiscivolo

22590.1452

Descrizione prodotto

I piattelli livellanti sono utilizzabili come piedi di appoggio o come piattelli di spinta. Angolo di compensazione per superfici non parallele fino a 15°.
La copertura di plastica sul piattello impedisce lo scivolamento

Materiale

Snodo sferico con perno
- Acciaio da bonifica, brunito

Tappo di gomma
- Gomma, nero

Dado
- Acciaio,brunito, DIN 934

Piatto
- Acciaio bonificato, brunito

Maggiori informazioni

Note

Per le versioni d_1 = M10 e M12 il controdado è conforme alla DIN 934.

Disegno

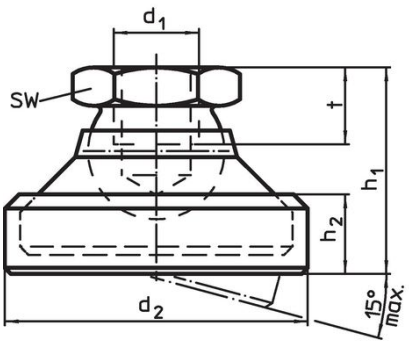

fig. 1

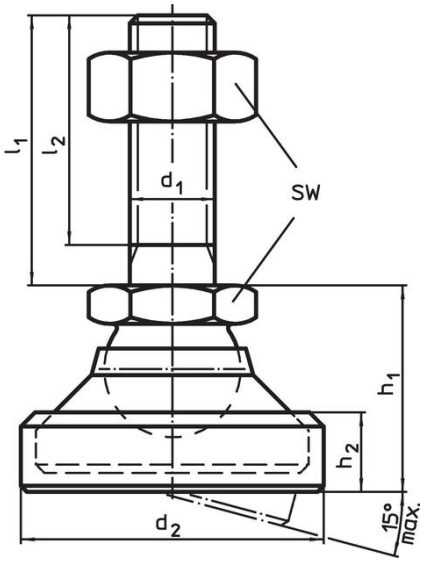

fig. 2

Caratteristiche

Dimensioni						SW	Carico solo statico max.		Codice
d_1	l_1	d_2	l_2	h_1 ~	h_2				
[mm]						[mm]	[kN]	[g]	
Piatto e snodo sferico con perno in acciaio – Fig. 2, Acciaio bonificato									
M12	**100**	45	94,5	30,5	13,2	19	35	252	**22590.1452**

Conformità

Conforme alla normativa RoHS

Conforme alla Direttiva 2011/65/UE e alla Direttiva 2015/863.

Non contiene sostanze SVHC

Nessuna sostanza SVHC con più dello 0,1% p/p contenuto - elenco SVHC [REACH] aggiornato al 23.01.2024.

Non contiene sostanze della Proposition 65

Nessuna sostanza contemplata nella Proposition 65
https://www.P65Warnings.ca.gov/

Privo di minerali di conflitto

Questo prodotto non contiene sostanze designate come "minerali da conflitto" come tantalio, stagno, oro o tungsteno della Repubblica Democratica del Congo o dei paesi limitrofi.