# **Viti di spinta** • DIN 6332 con puntale forma S

## 22540.0061

### Descrizione prodotto

Le viti di spinta sono viti di bloccaggio che possono trasmettere le forze direttamente al punto di spinta.
Per il bloccaggio di superfici delicate, è possibile utilizzare anche dei piattelli di spinta EH 22560. (DIN 6311 ad esecuzione bassa). L'anello elastico del piattello di spinta permette un collegamento che poi può semplicemente essere rilasciato a mano.
Queste viti di spinta sono caratterizzati da un puntale a forma di S (ottimizzato rispetto alla versione DIN 6332), che facilita notevolmente il montaggio.
Il diamentro del punto di spinta delle viti di spinta è più piccolo dell'intero diametro del corpo, in modo che possano essere avvitati anche dal lato del perno.

**Materiale**

- Acciaio, brunito, classe 5.8, puntale temperato

**Maggiori informazioni**

**Altri prodotti**

- Piattelli di spinta, DIN 6311 ad esecuzione bassa

### Disegno

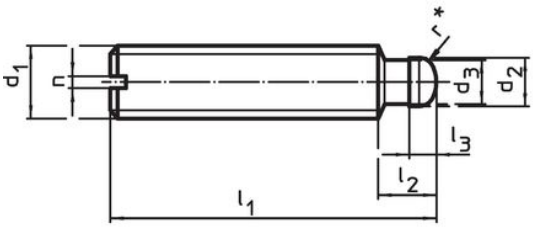


fig. 1

fig. 2

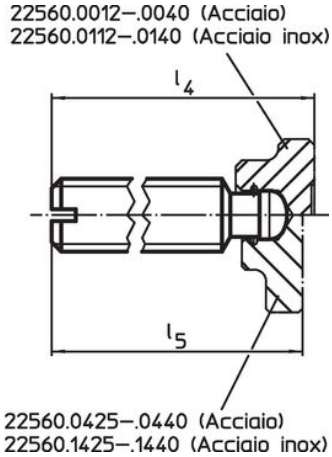


* per facilitare il montaggio la DIN 6332 è dotata della raggiatura r

### Caratteristiche

| Dimensioni | | | | | | | | | Codice |
|---|---|---|---|---|---|---|---|---|---|
| $d_1$ | $l_1$ | $d_2$ h11 | $d_3$ | $l_2$ | $l_3$ | $l_4$ ~ | n | [g] | |
| [mm] | | | | | | | | | |
| **Con intaglio (S) – Fig. 1, Acciaio** | | | | | | | | | |
| **M6** | **30** | 4,5 | 4 | 6 | 2,5 | 32,1 | 1 | 4,5 | **22540.0061** |

## Esempio di applicazione

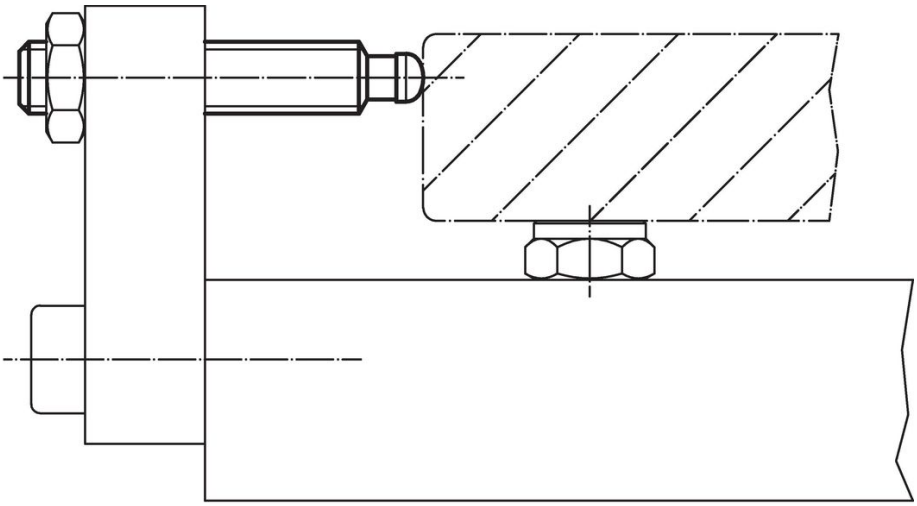

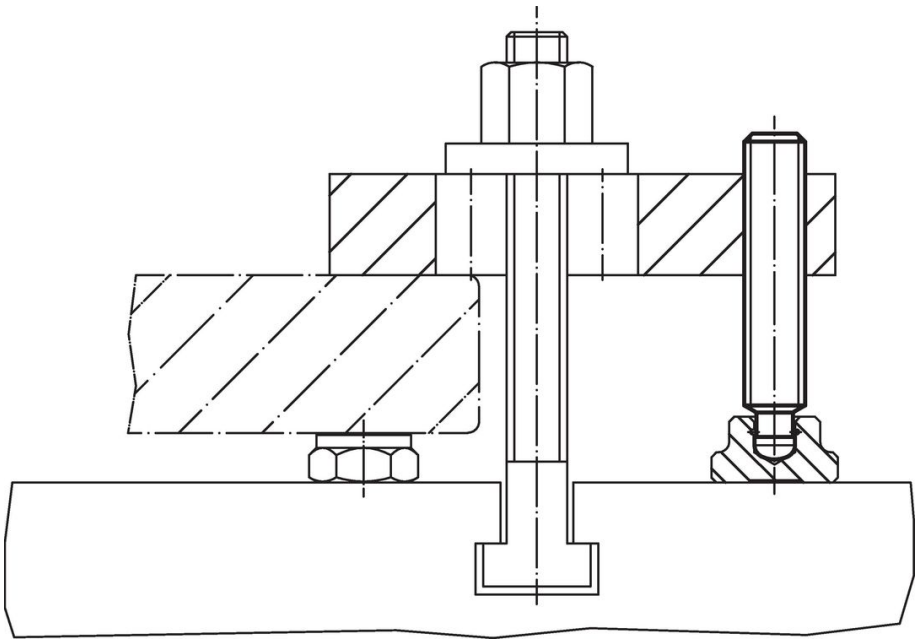

## Conformità

**Conforme alla normativa RoHS**
Contiene piombo - conforme alle eccezioni 6a / 6b / 6c.

**Contiene sostanze SVHC >0,1% p/p**
Contiene piombo - elenco SVHC [REACH] aggiornato al 23.01.2024.

**Contiene sostanze della Proposition 65**

L'esposizione al piombo può causare cancro e danni riproduttivi
https://www.P65Warnings.ca.gov/

**Privo di minerali di conflitto**
Questo prodotto non contiene sostanze designate come "minerali da conflitto" come tantalio, stagno, oro o tungsteno della Repubblica Democratica del Congo o dei paesi limitrofi.