Boccole di montaggio • per imbastitori e perni rimovibili

22400.0916

Descrizione prodotto

La versione con fori sulla faccia frontale (fig. 2) è ideale per le applicazioni che richiedono l'installazione a filo con la superficie.
Le boccole di montaggio sono una veloce e sicura possibilità di applicazione per gli imbastitori EH 22340., EH 22350., EH 22370., EH 22380. e per i perni removibili EH 22400.
Centraggio garantito dalla tolleranza del collare (es. rapido montaggio di piastre e componenti).
Resistenti alla corrosione.

Materiale

- Acciaio inox 1.4305

Assemblaggio

La versione con fori sulla faccia frontale (fig. 2) può essere installata tramite una chiave universale a perni, o in alternativa con una chiave a tubo a perni frontali.
Montaggio facile e preciso e costanza di funzionamento garantita. Montabile su svariati materiali. Adatte a pezzi sottili. L'inserimento del perno è possibile da entrambe le estremità.

Disegno

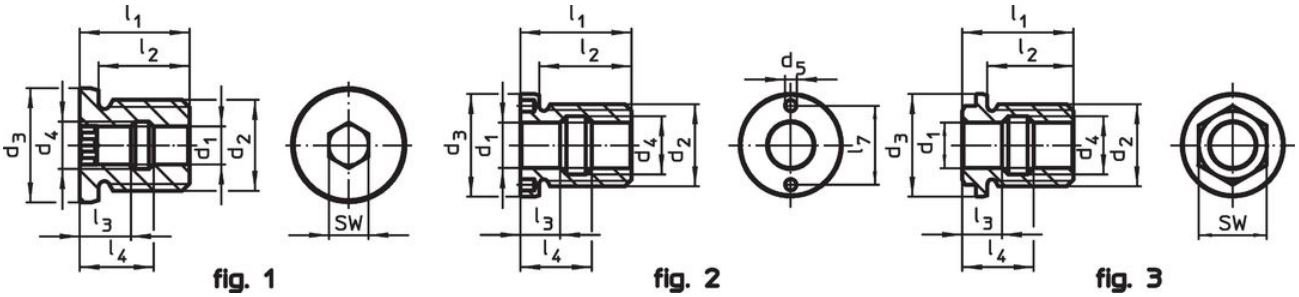

Caratteristiche

Dimensioni										SW		Codice
d_1 H11	d_2	d_3 h9	d_4	l_1	l_2	l_3	l_4	l_5	l_6			
[mm]										[mm]	[g]	
Con foro maschiato – Fig. 3												
16	**M30**	36	19,5	39	29	15,5	23,5	6,1	12,8	24	124	22400.0916

Esempio di applicazione

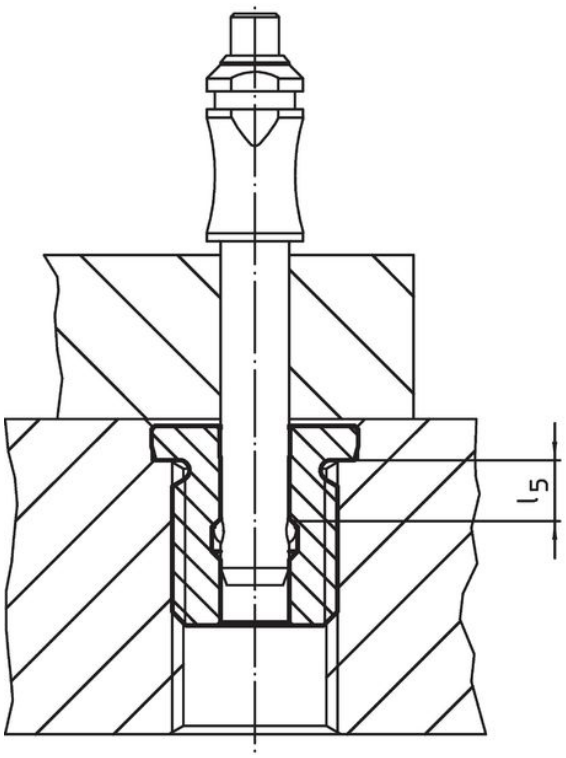

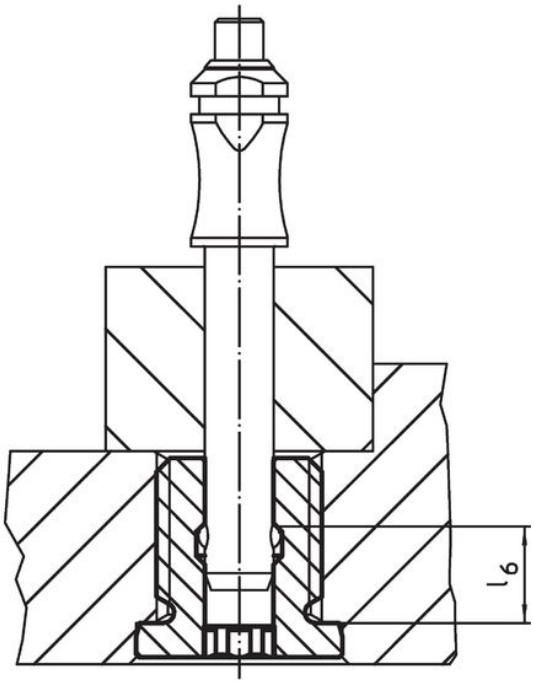

Conformità

Conforme alla normativa RoHS
Conforme alla Direttiva 2011/65/UE e alla Direttiva 2015/863.

Non contiene sostanze SVHC
Nessuna sostanza SVHC con più dello 0,1% p/p contenuto - elenco SVHC [REACH] aggiornato al 23.01.2024.

Non contiene sostanze della Proposition 65
Nessuna sostanza contemplata nella Proposition 65
https://www.P65Warnings.ca.gov/

Privo di minerali di conflitto
Questo prodotto non contiene sostanze designate come "minerali da conflitto" come tantalio, stagno, oro o tungsteno della Repubblica Democratica del Congo o dei paesi limitrofi.