Posizionatori laterali • lisci, con guarnizione, con foro filettato

22150.1121

Descrizione prodotto

Questi elementi servono per posizionare e spingere piccoli pezzi, per esempio nelle operazioni di verniciatura e sabbiatura.
Dotati di guarnizione che impedisce l'entrata di sporco e trucioli.

Materiale

Guarnizione
- CR

Corpo
- Alluminio Al

Rondella filettata
- Acciaio, brunito

Molla
- Acciaio, brunito

Assemblaggio

Formula per calcolare l'interasse dei fori di ricezione dei posizionatori:
l_0 = z/2 + w + x,
l_0 = interasse,
y = altezza pezzo,
w = lunghezza pezzo,
x = corsa,
z = diametro perno di riferimento
Calcolo dimensione x per pezzi: x = d_2/2 - s
Vengono montati mediante inserimento a pressione.

Caratteristiche

Esecuzione con spinta normale = molla in acciaio, brunita

Maggiori informazioni

Note

Viti specifiche vengono montate tramite la boccola filettata interna.

Altri prodotti

- Eccentrici, per posizionatori laterali lisci

Disegno

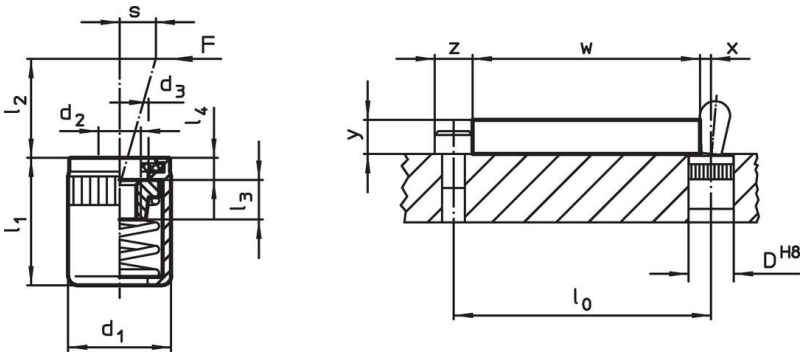

Caratteristiche

Dimensioni d_1 [mm]	Dimensioni d_2 [mm]	Spinta F max. [1] ~ [N]	Dimensioni d_3 [mm]	Dimensioni l_1 -2 [mm]	Dimensioni l_2 [mm]	Dimensioni l_3 [mm]	Dimensioni l_4 [mm]	Corsa s [mm]	Foro di ricezione D H8 [mm]	max. [°C]	[g]	Codice
Spinta normale												
10	**M4**	**50**	6,3	12	6	4,5	1,8	0,8	10	110	2,2	**22150.1121**

[1] Valori medi statistici

Accessori

	Dimensioni d_1 [mm]	[g]	Codice
Attrezzo di montaggio			
	10	49	**22150.0831**

Conformità

Conforme alla normativa RoHS
Conforme alla Direttiva 2011/65/UE e alla Direttiva 2015/863.

Non contiene sostanze SVHC
Nessuna sostanza SVHC con più dello 0,1% p/p contenuto - elenco SVHC [REACH] aggiornato al 23.01.2024.

Non contiene sostanze della Proposition 65
Nessuna sostanza contemplata nella Proposition 65
https://www.P65Warnings.ca.gov/

Privo di minerali di conflitto
Questo prodotto non contiene sostanze designate come "minerali da conflitto" come tantalio, stagno, oro o tungsteno della Repubblica Democratica del Congo o dei paesi limitrofi.