Posizionatori laterali • corpo elastico e puntale

22150.0224

Descrizione prodotto

Questi elementi servono per posizionare e spingere piccoli pezzi, per esempio nelle operazioni di verniciatura e sabbiatura.

Materiale

Molla
- Plastica

Puntale
- acciaio inox

Assemblaggio

Inumidire il corpo facilita l'installazione.
Vengono montati mediante inserimento a pressione.
Formula per calcolare l'interasse dei fori di ricezione dei posizionatori:
l_0 = z/2 + w + x,
l_0 = interasse,
y = altezza pezzo,
w = lunghezza pezzo,
x = misura di coordinate,
s = corsa,
z = diametro perno di riferimento.
Calcolo della quota x:
y maggiore o uguale di l_2 - d_2/2: x = d_2/2 - s
oppure
y minore di l_2 - d_2/2: x =
d_2/2 - s - [(l_2 - d_2/2 - y) x 0,123]

Caratteristiche

Forza maggiorata = corpo verde

Disegno

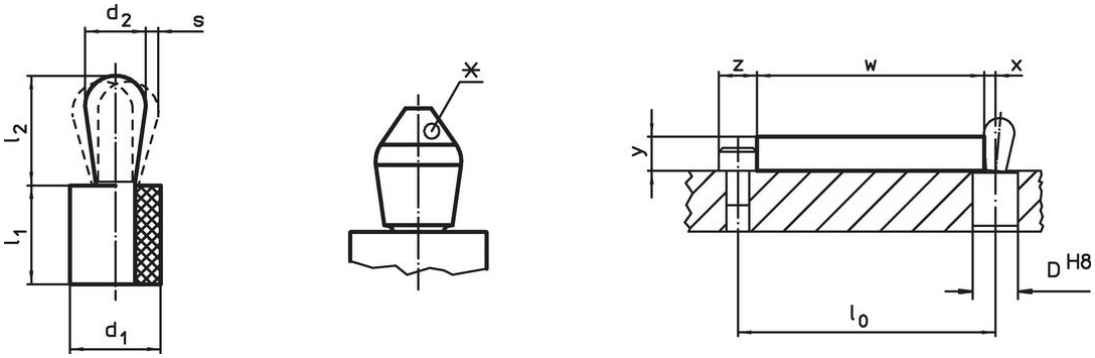

* alcune dimensioni (vedi la tabella) hanno una forma di perno diversa

Caratteristiche

Dimensioni d_1	Dimensioni d_2	Spinta F max. [1] ~	Dimensioni l_1 -1	Dimensioni l_2 ±0,5	Corsa s	Foro di ricezione D H8	x[2]	max.		Codice
[mm]		[N]	[mm]		[mm]	[mm]	[mm]	[°C]	[g]	
Puntale: acciaio inox/perno in acciaio inox, carico pesante della molla										
10	**6**	**60**	9	10,3	0,5	9,9	1,9	100	2,9	**22150.0224**

[1] Valori medi statistici

[2] If the workpiece height (y) is less than l2-d2/2, the coordinate dimension (x) must be calculated.

Accessori

	Dimensioni d_1 [mm]	[g]	Codice
Attrezzo di montaggio			
	10	46	22150.0842

Conformità

Conforme alla normativa RoHS
Conforme alla Direttiva 2011/65/UE e alla Direttiva 2015/863.

Non contiene sostanze SVHC
Nessuna sostanza SVHC con più dello 0,1% p/p contenuto - elenco SVHC [REACH] aggiornato al 23.01.2024.

Non contiene sostanze della Proposition 65
Nessuna sostanza contemplata nella Proposition 65
https://www.P65Warnings.ca.gov/

Privo di minerali di conflitto
Questo prodotto non contiene sostanze designate come "minerali da conflitto" come tantalio, stagno, oro o tungsteno della Repubblica Democratica del Congo o dei paesi limitrofi.