Otturatori • Con flangia integrata

22120.0969

Descrizione prodotto

Questi otturatori vengono utilizzati per posizionamenti ripetibili di tavole girevoli o cursori.
Per applicazione su pezzi scatorati sottili
Le ridotte dimensioni sono la peculiarità di questa esecuzione di otturatori.

Materiale

Flangia
- Zinco pressofuso, zincato

Puntale
- Acciaio inox 1.4305, nichelato

Pomello
- Plastica PA 6, nero, opaco

Funzionamento

Il modello con arresto può essere bloccato in posizione retratta, tirando il pomello e ruotandolo di 90°.

Maggiori informazioni

Note

Pomello non smontabile.

Altri prodotti

- Boccole di montaggio, per otturatori ed arresti

Disegno

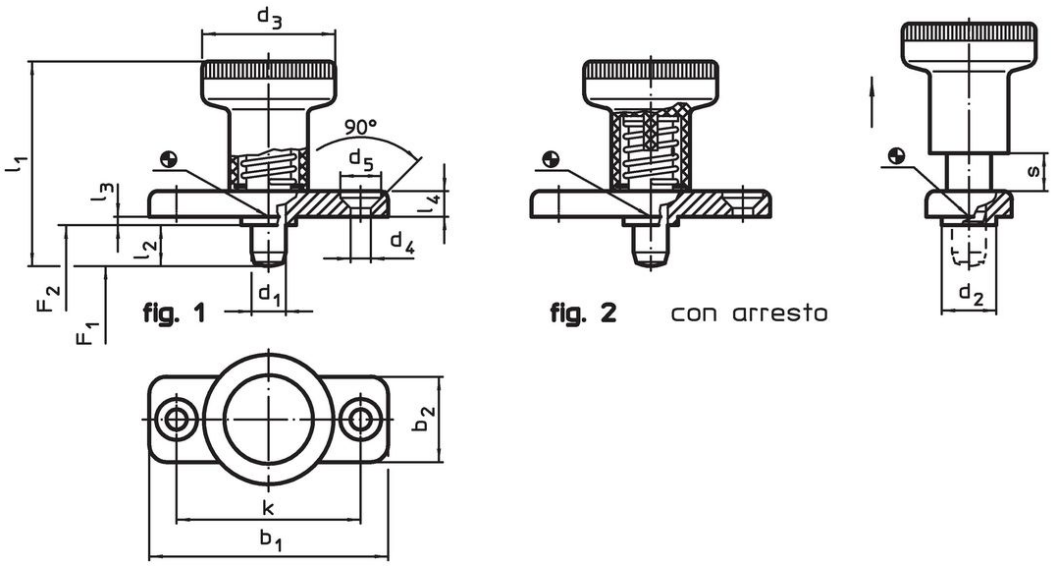

Caratteristiche

Dimensioni													Spinta[1]					Codice[2]
d_1 -0,02 -0,05	l_2	b_1	b_2	d_2 -0,02 -0,1	d_3	d_4	d_5	k	l_1	l_3 -0,15	l_4	s	F_1 ~	F_2 ~	min.	max.		
[mm]													[N]		[°C]		[g]	
Senza arresto – Fig. 1, acciaio inox																		
8	**18**	46	20	12	31	5,3	10,4	34	54	2,5	5,5	8	15,5	28	-30	80	63	22120.0969

[1] Valori medi statistici

[2] Il perno non è completamente retraibile

Esempio di applicazione

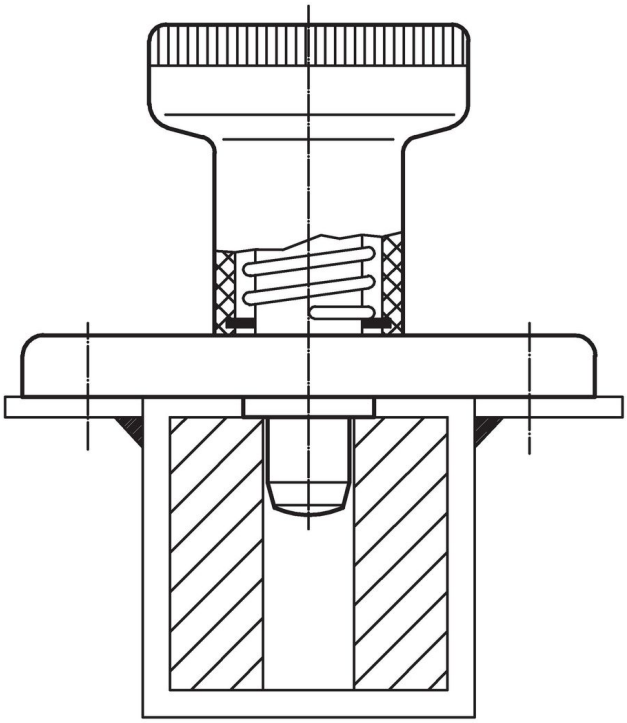

Conformità

Conforme alla normativa RoHS
Conforme alla Direttiva 2011/65/UE e alla Direttiva 2015/863.

Non contiene sostanze SVHC
Nessuna sostanza SVHC con più dello 0,1% p/p contenuto - elenco SVHC [REACH] aggiornato al 23.01.2024.

Non contiene sostanze della Proposition 65
Nessuna sostanza contemplata nella Proposition 65
https://www.P65Warnings.ca.gov/

Privo di minerali di conflitto
Questo prodotto non contiene sostanze designate come "minerali da conflitto" come tantalio, stagno, oro o tungsteno della Repubblica Democratica del Congo o dei paesi limitrofi.