Otturatori • con dado esagonale e con arresto, acciaio inox

22120.0620

Descrizione prodotto

Questi otturatori vengono utilizzati per posizionamenti ripetibili di tavole girevoli o cursori.

Materiale

Corpo
- Acciaio inox 1.4305

Puntale
- Acciaio inox 1.4305, nichelato

Pomello
- Acciaio inox 1.4305

Assemblaggio

La lunghezza del filetto può essere adattata con gli appositi anelli distanziali (EH 22120.).

Funzionamento

Tirando il pomello e ruotandolo di 90° possono essere bloccati in posizione retratta (il puntale non sporge).

Maggiori informazioni

Note

Pomello non smontabile.
Il controdado è da ordinarsi separatamente.

Altri prodotti

- Flange, in zinco pressofuso, per otturatori
- Anelli distanziali, per otturatori

Disegno

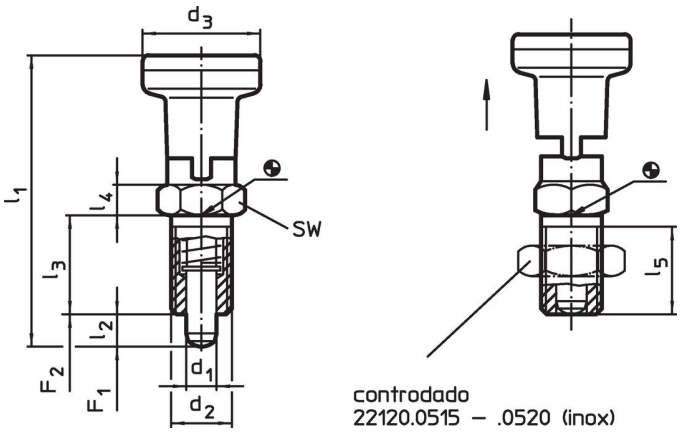

Caratteristiche

Dimensioni								SW	Spinta[1]				Codice
d_1 -0,02 -0,05	d_2	d_3	l_1 ~	l_2 min.	l_3	l_4	l_5 min.		F_1 ~	F_2 ~	max.		
[mm]								[mm]	[N]		[°C]	[g]	
acciaio inox													
10	M20 x 1,5	31	91	10	33	10	30	22	28	54	250	203	22120.0620

[1] Valori medi statistici

Accessori

	Dimensioni d_2 [mm]	Dimensione chiave [mm]	[g]	Codice
Dadi di serraggio ISO 8675 (DIN 439), acciaio inox				
	M20 x 1,5	30	32,0	22120.0520

Esempio di applicazione

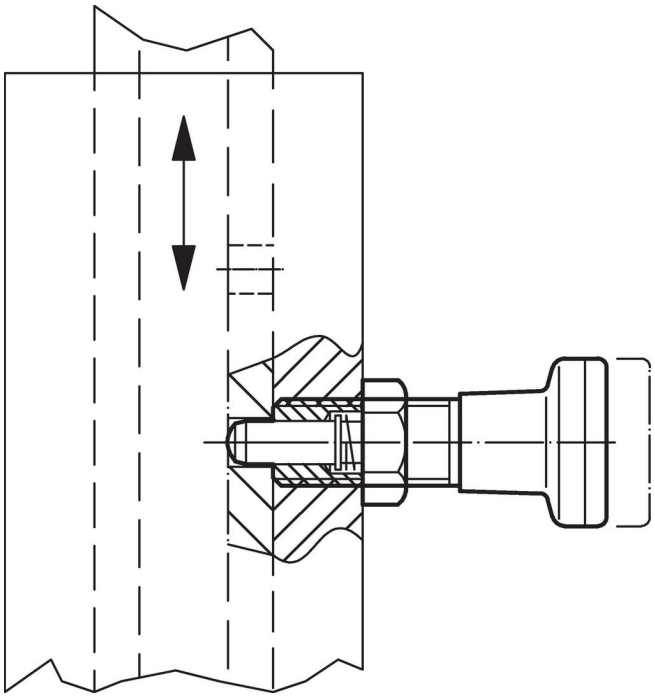

Conformità

Conforme alla normativa RoHS
Conforme alla Direttiva 2011/65/UE e alla Direttiva 2015/863.

Non contiene sostanze SVHC
Nessuna sostanza SVHC con più dello 0,1% p/p contenuto - elenco SVHC [REACH] aggiornato al 23.01.2024.

Non contiene sostanze della Proposition 65
Nessuna sostanza contemplata nella Proposition 65
https://www.P65Warnings.ca.gov/

Privo di minerali di conflitto
Questo prodotto non contiene sostanze designate come "minerali da conflitto" come tantalio, stagno, oro o tungsteno della Repubblica Democratica del Congo o dei paesi limitrofi.