Arresti retraibili

22120.0357

Descrizione prodotto

Questi arresti vengono utilizzati per posizionamenti ripetibili di tavole girevoli o cursori.
L'impugnatura rivestita di plastica assicura una migliore presa.

Materiale

Corpo
- Acciaio automatico, brunito

Puntale
- Acciaio, temperato

Aletta
- Acciaio automatico, brunito

Rivestimento in plastica
- Plastica, nera, opaca

Funzionamento

Ruotando l'aletta di 180° il perno viene retratto e mantenuto in posizione da una tacca di fermo (il perno non sporge).

Maggiori informazioni

Note

Il controdado è da ordinarsi separatamente.

Altri prodotti

- Flange, in zinco pressofuso, per otturatori
- Boccole di montaggio, per otturatori ed arresti
- Flange, per otturatori ed arresti

Disegno

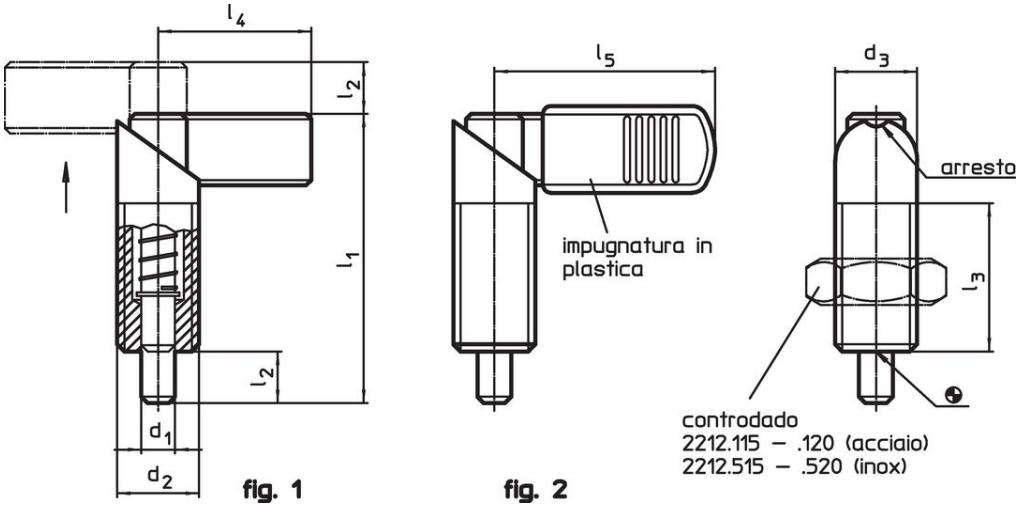

Caratteristiche

Dimensioni							Spinta[1]					Codice
d_1 -0,02 -0,04	d_2	d_3	l_1	l_2	l_3	l_5	F_1 ~	F_2 ~	min.	max.		
[mm]							[N]		[°C]		[g]	
Con rivestimento – Fig. 2, Acciaio automatico												
8	**M16 x 1,5**	16	56	10	30	42	11,5	30,5	-30	80	63	22120.0357

[1] Valori medi statistici

Accessori

	Dimensioni d_2 [mm]	Dimensione chiave [mm]	[g]	Codice
Dadi di serraggio ISO 8675 (DIN 439), Acciaio				
	M16 x 1,5	24	15,0	22120.0118

Conformità

Conforme alla normativa RoHS

Contiene piombo - conforme alle eccezioni 6a / 6b / 6c.

Contiene sostanze SVHC >0,1% p/p

Contiene piombo - elenco SVHC [REACH] aggiornato al 23.01.2024.

Contiene sostanze della Proposition 65

L'esposizione al piombo può causare cancro e danni riproduttivi
https://www.P65Warnings.ca.gov/

Privo di minerali di conflitto

Questo prodotto non contiene sostanze designate come "minerali da conflitto" come tantalio, stagno, oro o tungsteno della Repubblica Democratica del Congo o dei paesi limitrofi.