# Otturatori • con flangia di montaggio, orizzontale, acciaio inox
22110.2304

## Descrizione prodotto

Questi otturatori vengono utilizzati per posizionamenti ripetibili di tavole girevoli o cursori.

### Materiale

**Sede**
- Acciaio inox 1.4308, colata di precisione, luminoso, opaco sabbiato

**Puntale**
- Acciaio inox 1.4305

**Anello**
- Acciaio inox 1.4310

### Assemblaggio

Montabili tramite le rondelle ISO 7092.

### Funzionamento

Nella versione con arresto tirando il pomello e ruotandolo di 90°, il puntale viene bloccato in posizione retratta (il puntale non sporge).

**Maggiori informazioni**

### Note

Pomello non smontabile.

## Disegno

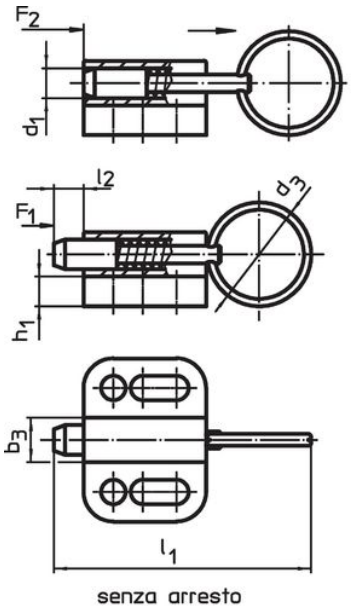


fig. 1

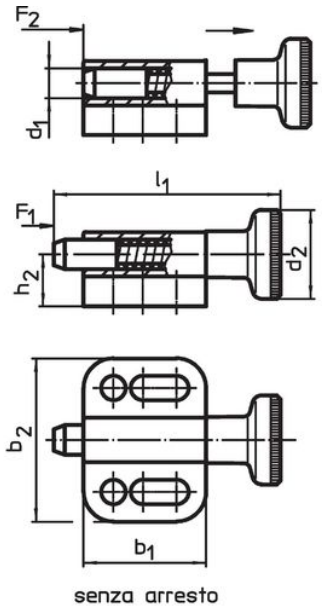


fig. 2

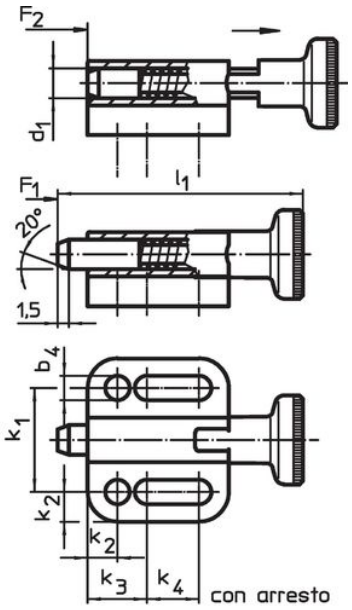


fig. 3

## Caratteristiche

| Dimensioni | | | | | | | | | | | | | | Spinta[1] | | | | Codice |
|---|---|---|---|---|---|---|---|---|---|---|---|---|---|---|---|---|---|---|
| $d_1$ h11 | $d_3$ | $b_1$ | $b_2$ | $b_3$ | $b_4$ -0,2 | $h_1$ | $h_2$ | $k_1$ ±0,05 | $k_2$ | $k_3$ | $k_4$ | $l_1$ | $l_2$ min. | $F_1$ ~ | $F_2$ ~ | max. | | |
| [mm] | | | | | | | | | | | | | | [N] | | [°C] | [g] | |
| **Con anello, senza arresto – Fig. 1** | | | | | | | | | | | | | | | | | | |
| **4** | 14 | 16,5 | 22 | 6 | 3,3 | 4 | 7 | 14 | 4 | 8 | 4,5 | 34,5 | 4 | 3 | 12 | 100 | 12 | 22110.2304 |

[1] Valori medi statistici

## Conformità

### Conforme alla normativa RoHS
Conforme alla Direttiva 2011/65/UE e alla Direttiva 2015/863.

### Non contiene sostanze SVHC
Nessuna sostanza SVHC con più dello 0,1% p/p contenuto - elenco SVHC [REACH] aggiornato al 23.01.2024.

### Non contiene sostanze della Proposition 65
Nessuna sostanza contemplata nella Proposition 65
https://www.P65Warnings.ca.gov/

### Privo di minerali di conflitto