Otturatori compatti • con dado esagonale

22110.0156

Descrizione prodotto

Questi otturatori vengono utilizzati per posizionamenti ripetibili di tavole girevoli o cursori.
Le esecuzioni con e senza arresto hanno le medesime dimensioni.
Lo scarico del filetto ne consente l'avvitamento totale.

Materiale

Corpo
- Acciaio, brunito

Puntale
- Acciaio, temperato

Assemblaggio

La lunghezza del filetto può essere adattata con gli appositi anelli distanziali (EH 22120.).

Maggiori informazioni

Note

Pomello non smontabile.
Il controdado è da ordinarsi separatamente.

Altri prodotti

- Flange, in zinco pressofuso, per otturatori
- Boccole di montaggio, per otturatori ed arresti
- Anelli distanziali, per otturatori

Disegno

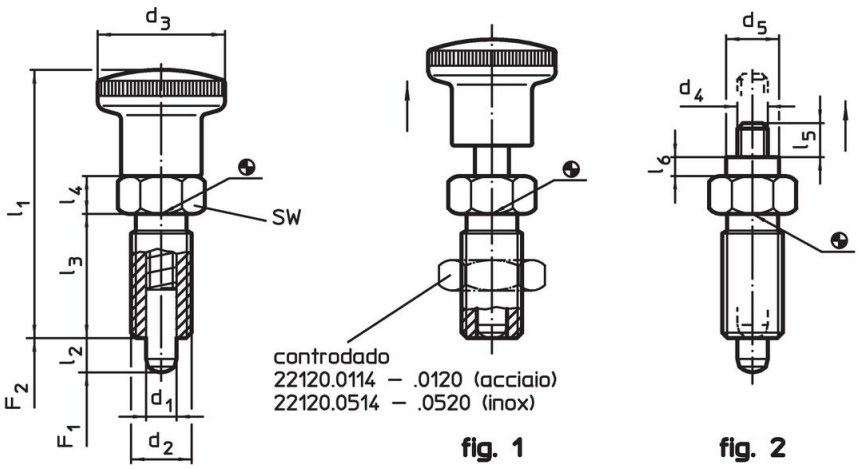

Caratteristiche

Dimensioni									SW	Spinta[1]				Codice
d_1 -0,02 -0,05	d_2	l_2 min.	d_4	d_5	l_3	l_4	l_5	l_6		F_1 ~	F_2 ~	max.		
[mm]									[mm]	[N]		[°C]	[g]	
Senza pomello – Fig. 2, Acciaio														
12	M20 x 1,5	**15**	M6	12	33	10	8,5	4	22	11,5	40	250	111	22110.0156

[1] Valori medi statistici

Accessori

	Dimensioni d_2 [mm]	Dimensione chiave [mm]	[g]	Codice
Dadi di serraggio ISO 8675 (DIN 439), Acciaio				
	M20 x 1,5	30	32,0	22120.0120

Esempio di applicazione

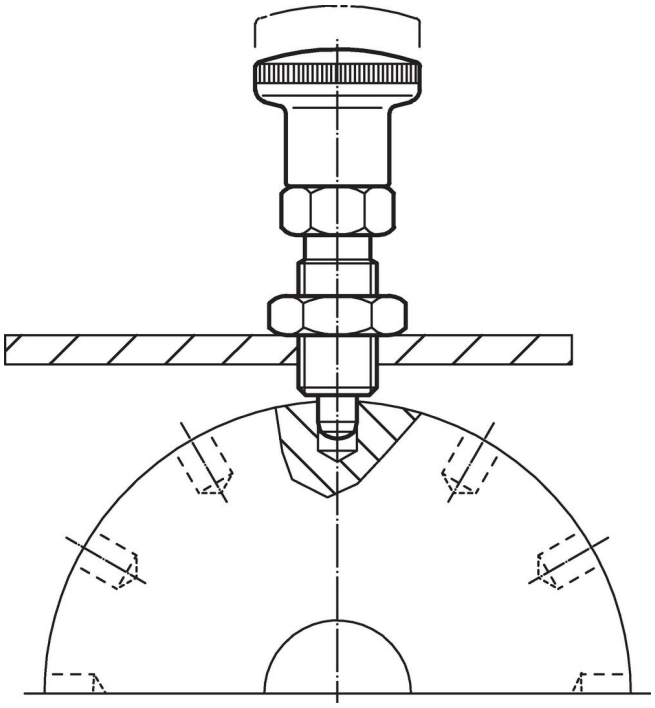

Conformità

Conforme alla normativa RoHS

Contiene piombo - conforme alle eccezioni 6a / 6b / 6c.

Contiene sostanze SVHC >0,1% p/p

Contiene piombo - elenco SVHC [REACH] aggiornato al 23.01.2024.

Contiene sostanze della Proposition 65

L'esposizione al piombo può causare cancro e danni riproduttivi
https://www.P65Warnings.ca.gov/

Privo di minerali di conflitto

Questo prodotto non contiene sostanze designate come "minerali da conflitto" come tantalio, stagno, oro o tungsteno della Repubblica Democratica del Congo o dei paesi limitrofi.