Posizionatori • Bifrontali

22090.0070

Descrizione prodotto

Questi posizionatori sono usati come arresti e fermi così come contatti elettrici.

Materiale

Corpo
- Ottone

Sfera
- Acciaio inox, temperato

Molla
- acciaio inox

Maggiori informazioni

Note

Esecuzioni speciali a richiesta.
I posizionatori vengono collaudati in modo speciale per la spinta e la corsa della molla.

Riferimenti

Per il calcolo della forza di scatto, vedere i dettagli all'inizio della sezione.

Disegno

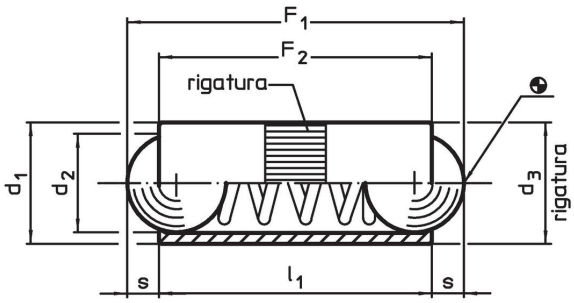

Caratteristiche

Dimensioni				Corsa	Spinta[1]					Codice
d_1	d_2	d_3	l_1	s	F_1 ~	F_2 ~	max.	Foro di ricezione H8		
[mm]				[mm]	[N]		[°C]	[mm]	[g]	
7	6	7,03	14	2	4	12	250	7	3	22090.0070

[1] Valori medi statistici

Esempio di applicazione

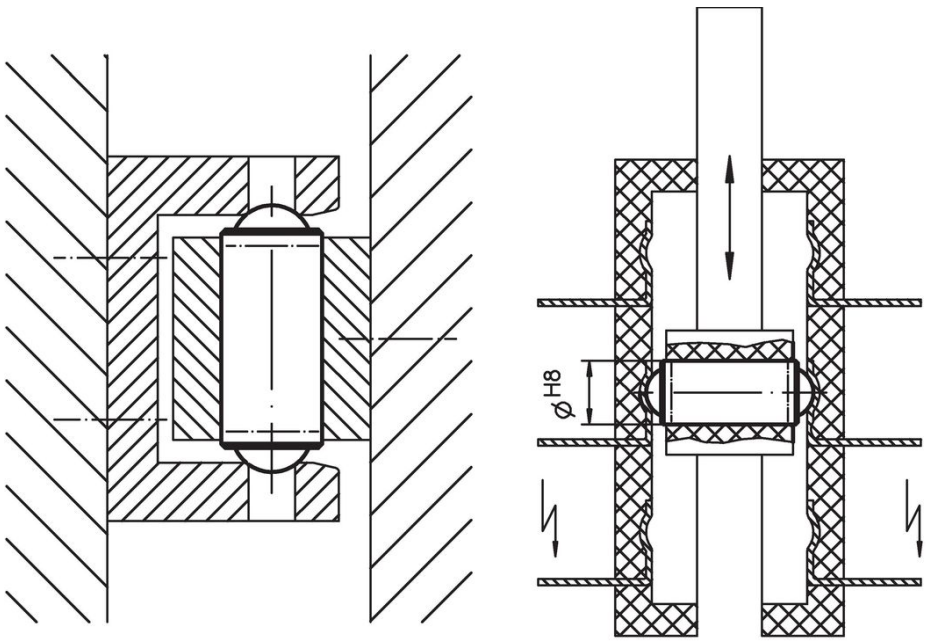

Conformità

Conforme alla normativa RoHS

Contiene piombo - conforme alle eccezioni 6a / 6b / 6c.

Contiene sostanze SVHC >0,1% p/p

Contiene piombo - elenco SVHC [REACH] aggiornato al 23.01.2024.

Contiene sostanze della Proposition 65

L'esposizione al piombo può causare cancro e danni riproduttivi
https://www.P65Warnings.ca.gov/

Privo di minerali di conflitto

Questo prodotto non contiene sostanze designate come "minerali da conflitto" come tantalio, stagno, oro o tungsteno della Repubblica Democratica del Congo o dei paesi limitrofi.