Sostegni • per posizionatori
22082.0106

Descrizione prodotto

I supporti vengono utilizzati per montare i posizionatori, lisci, con collare (EH 22080) lateralmente.

Materiale

- Zinco pressofuso, nichelato

Assemblaggio

Le versioni di sinistra e destra (figura 1 / figura 3) sono fissate utilizzando una sola vite e sono anche dotate di un dispositivo di blocco anti-rotazione.

Maggiori informazioni

Riferimenti

Adatto per posizionatori, lisci, con colletto e sfera (EH 22080.)

Disegno

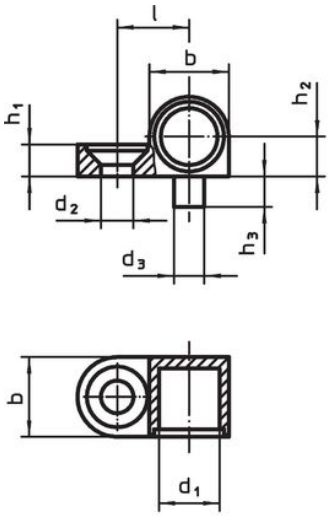

fig. 1

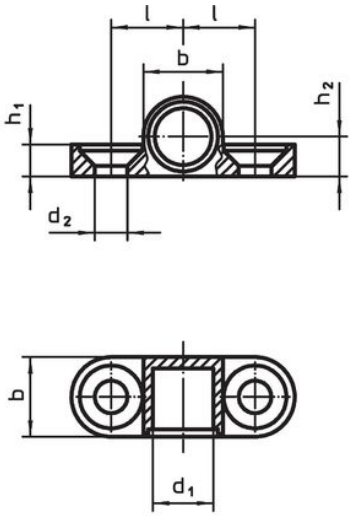

fig. 2

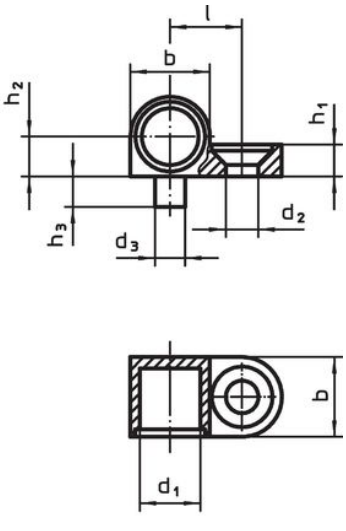

fig. 3

Caratteristiche

Dimensioni						Vite corrisp.		Codice
d_1	d_2	b	h_1	h_2 ±0,05	l ±0,05			
[mm]						[mm]	[g]	
Bifrontali – Fig. 2								
6	3,2	8,5	3,2	4,25	7,5	M3	3,5	**22082.0106**

Esempio di applicazione

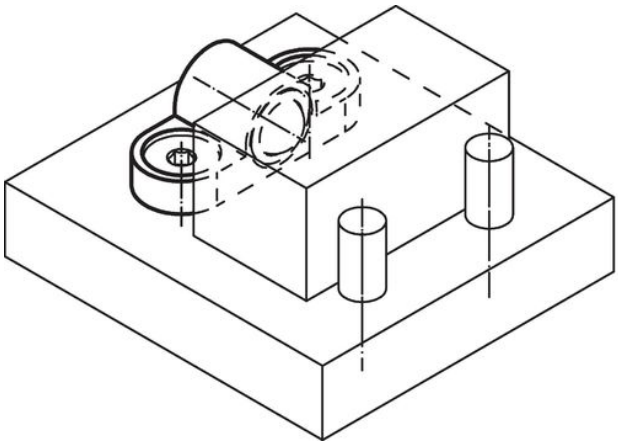

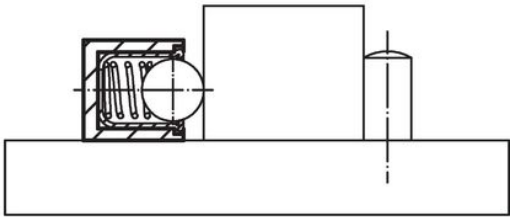

Conformità

Conforme alla normativa RoHS

Contiene piombo - conforme alle eccezioni 6a / 6b / 6c.

Contiene sostanze SVHC >0,1% p/p

Contiene piombo - elenco SVHC [REACH] aggiornato al 23.01.2024.

Contiene sostanze della Proposition 65

L'esposizione al piombo può causare cancro e danni riproduttivi
https://www.P65Warnings.ca.gov/

Privo di minerali di conflitto

Questo prodotto non contiene sostanze designate come "minerali da conflitto" come tantalio, stagno, oro o tungsteno della Repubblica Democratica del Congo o dei paesi limitrofi.