# Sostegni • per posizionatori
## 22082.0006

### Descrizione prodotto

I supporti vengono utilizzati per montare i posizionatori, lisci, con collare (EH 22080) lateralmente.

#### Materiale

- Zinco pressofuso, nichelato

#### Assemblaggio

Le versioni di sinistra e destra (figura 1 / figura 3) sono fissate utilizzando una sola vite e sono anche dotate di un dispositivo di blocco anti-rotazione.

**Maggiori informazioni**

#### Riferimenti

Adatto per posizionatori, lisci, con colletto e sfera (EH 22080.)

### Disegno

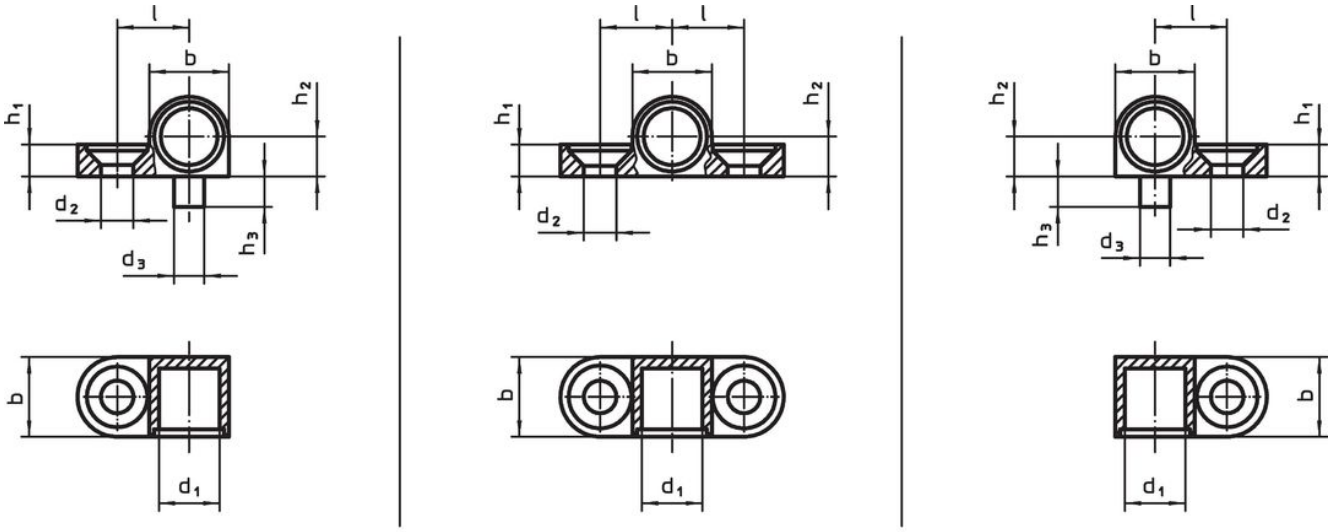


fig. 1 fig. 2 fig. 3

### Caratteristiche

| Dimensioni | | | | | | | | Vite corrisp. | | Codice |
|---|---|---|---|---|---|---|---|---|---|---|
| $d_1$ | $d_2$ | $d_3$ -0,05 | b | $h_1$ | $h_2$ ±0,05 | $h_3$ | l ±0,05 | | | |
| [mm] | | | | | | | | [mm] | [g] | |
| **Sinistra – Fig. 1** | | | | | | | | | | |
| **6** | 3,2 | 3 | 8,5 | 3,2 | 4,25 | 3 | 7,5 | M3 | 2,9 | 22082.0006 |

## Esempio di applicazione

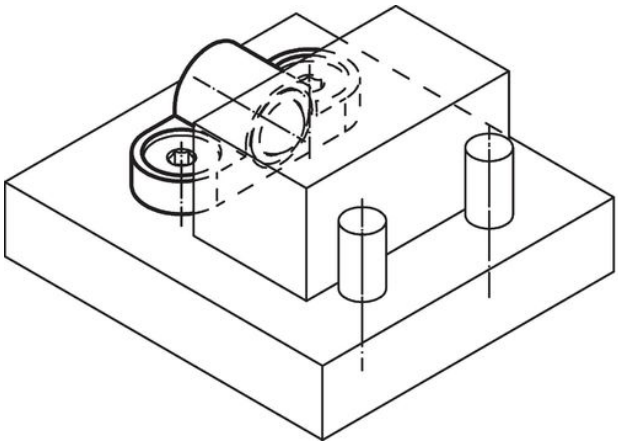

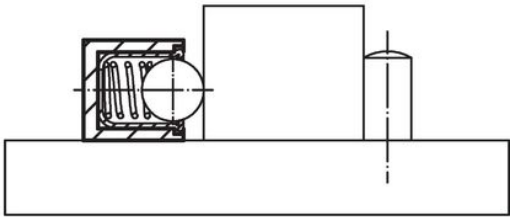

## Conformità

### Conforme alla normativa RoHS

Contiene piombo - conforme alle eccezioni 6a / 6b / 6c.

### Contiene sostanze SVHC >0,1% p/p

Contiene piombo - elenco SVHC [REACH] aggiornato al 23.01.2024.

### Contiene sostanze della Proposition 65

L'esposizione al piombo può causare cancro e danni riproduttivi
https://www.P65Warnings.ca.gov/

### Privo di minerali di conflitto

Questo prodotto non contiene sostanze designate come "minerali da conflitto" come tantalio, stagno, oro o tungsteno della Repubblica Democratica del Congo o dei paesi limitrofi.