Posizionatori • lisci, con colletto e sfera, autobloccanti

22080.0708

Descrizione prodotto

Questi posizionatori possono essere usati per esempio, come arresti o espulsori.
Grazie al sistema autobloccante questi posizionatori possono essere inseriti in fori di ricezione con tolleranze fino a 0,2 mm. In questo modo i costi di lavorazione del foro di alloggiamento sono notevolmente contenuti.

Materiale

Corpo
- Termoplastica POM, nera

Sfera
- Acciaio inox, temperato

Molla
- acciaio inox

Assemblaggio

Grazie alla flessibilità del corpo è possibile il montaggio manuale, così come è garantita l'operatività in caso di montaggio verso il basso.

Maggiori informazioni

Note

Esecuzioni speciali a richiesta.
I posizionatori vengono collaudati in modo speciale per la spinta e la corsa della molla.

Riferimenti

Per il calcolo della forza di scatto, vedere i dettagli all'inizio della sezione.

Altri prodotti

- Posizionatori, lisci, con colletto e sfera
- Posizionatori, lisci, con colletto e sfera, autobloccanti - POLLICI

Disegno

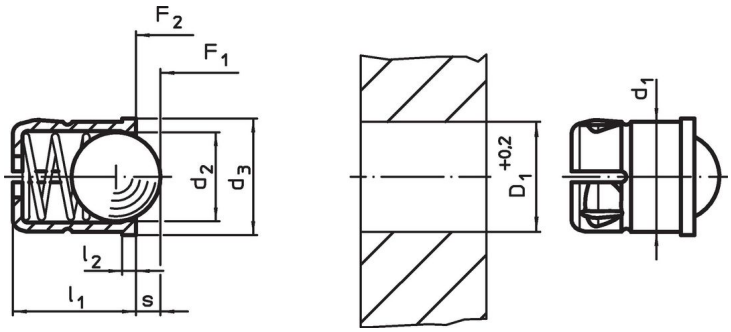

Caratteristiche

Dimensioni					Corsa	Spinta[1]				Foro di ricezione		Codice
d_1 +0,1	d_2	d_3	l_1 ±0,2	l_2 ~	s	F_1 ~	F_2 ~	min.	max.	D_1 +0,2		
[mm]					[mm]	[N]		[°C]		[mm]	[g]	
Corpo in plastica, sfera in acciaio inox												
8	6,5	8,5	9	1	1,9	10	20,4	-30	50	8	1,5	22080.0708

[1] Valori medi statistici

Esempio di applicazione

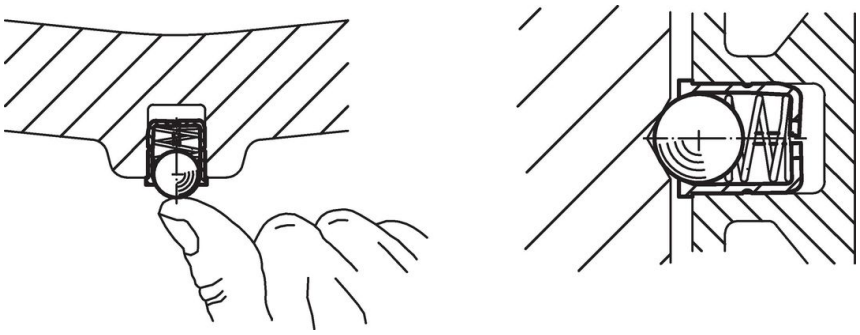

Conformità

Conforme alla normativa RoHS
Conforme alla Direttiva 2011/65/UE e alla Direttiva 2015/863.

Non contiene sostanze SVHC
Nessuna sostanza SVHC con più dello 0,1% p/p contenuto - elenco SVHC [REACH] aggiornato al 23.01.2024.

Non contiene sostanze della Proposition 65
Nessuna sostanza contemplata nella Proposition 65
https://www.P65Warnings.ca.gov/

Privo di minerali di conflitto
Questo prodotto non contiene sostanze designate come "minerali da conflitto" come tantalio, stagno, oro o tungsteno della Repubblica Democratica del Congo o dei paesi limitrofi.