Posizionatori • lisci, con colletto e sfera

22080.0406

Descrizione prodotto

Questi posizionatori possono essere usati per esempio, come arresti o espulsori.

Materiale

Corpo
- Plastica POM, blu

Sfera
- Acciaio inox, temperato

Molla
- acciaio inox

Assemblaggio

È consigliata una tolleranza H7 per il foro di ricezione della quota d_1.

Caratteristiche

Spinta normale: nessuna marcatura

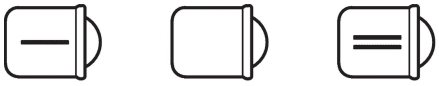

spinta ridotta | spinta normale | spinta maggiorata

Maggiori informazioni

Note

Esecuzioni speciali a richiesta.
I posizionatori vengono collaudati in modo speciale per la spinta e la corsa della molla.

Riferimenti

Per il calcolo della forza di scatto, vedere i dettagli all'inizio della sezione.
Versione con forze elastiche più elevate vedi "EH 22080. Pressori a molla, lisci, lunghi, con colletto e sfera".

Altri prodotti

- Posizionatori, con colletto e sfera, asola frontale
- Posizionatori, lisci, lunghi, con collare e sfera
- Posizionatori, lisci, con colletto e sfera, autobloccanti
- Sostegni, per posizionatori

Disegno

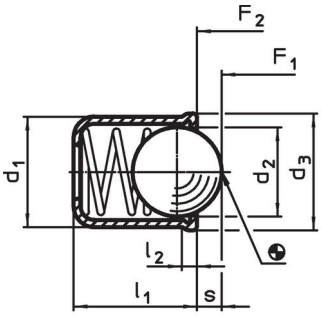

fig. 1

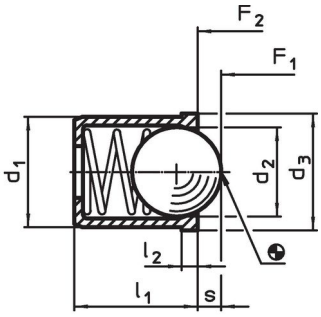

fig. 2

Caratteristiche

Dimensioni					Corsa	Spinta[1]				Foro di ricezione		Codice
d_1 +0,1	d_2	d_3	l_1	l_2 ~	s	F_1 ~	F_2 ~	min.	max.	H7		
[mm]					[mm]	[N]		[°C]		[mm]	[g]	
Corpo in termoplastica, sfera in acciaio inox, forza della molla standard – Fig. 2												
6	5	6,5	7	1	1,6	6,2	12,6	-30	50	6	0,7	22080.0406

[1] Valori medi statistici

Esempio di applicazione

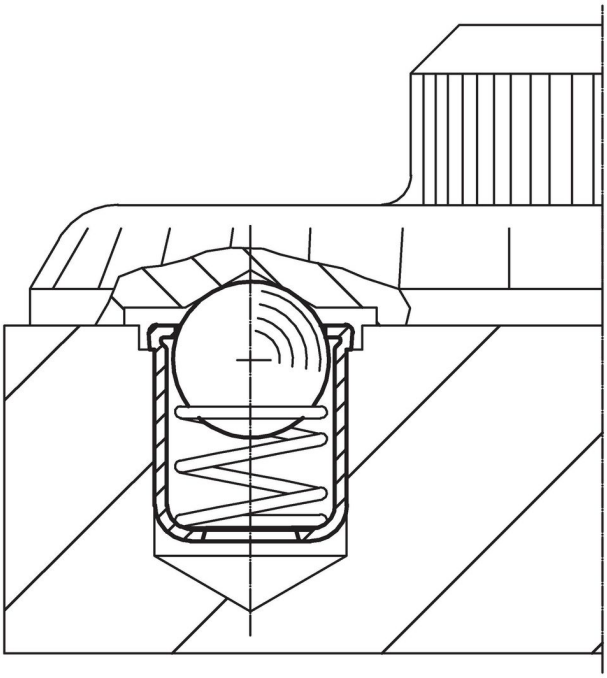

Conformità

Conforme alla normativa RoHS
Conforme alla Direttiva 2011/65/UE e alla Direttiva 2015/863.

Non contiene sostanze SVHC
Nessuna sostanza SVHC con più dello 0,1% p/p contenuto - elenco SVHC [REACH] aggiornato al 23.01.2024.

Non contiene sostanze della Proposition 65
Nessuna sostanza contemplata nella Proposition 65
https://www.P65Warnings.ca.gov/

Privo di minerali di conflitto
Questo prodotto non contiene sostanze designate come "minerali da conflitto" come tantalio, stagno, oro o tungsteno della Repubblica Democratica del Congo o dei paesi limitrofi.