Posizionatori • lisci, senza colletto

22080.0382

Descrizione prodotto

Questi posizionatori possono essere usati per esempio, come arresti o espulsori.

Materiale

Corpo
- Acciaio inox 1.4305

Sfera
- Acciaio inox, temperato

Molla
- acciaio inox

Assemblaggio

Il foro di ricezione deve essere realizzato a seconda della specifica esigenza. Per il montaggio si consiglia una tolleranza F8, oppure H9 in caso di piegatura.

Caratteristiche

Spinta maggiorata: due righe di marcatura

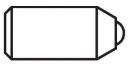

Spinta normale

Spinta maggiorata

Maggiori informazioni

Note

Esecuzioni speciali a richiesta.
I posizionatori vengono collaudati in modo speciale per la spinta e la corsa della molla.

Riferimenti

Per il calcolo della forza di scatto, vedere i dettagli all'inizio della sezione.

Altri prodotti

- Posizionatori, lisci, senza collare, con sfera libera

Disegno

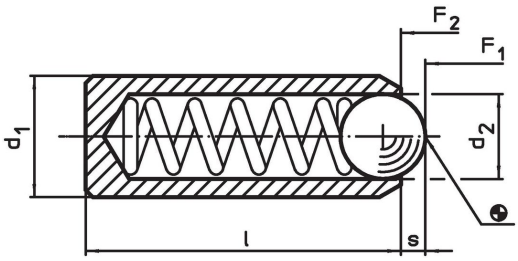

Caratteristiche

Dimensioni			Corsa	Spinta[1]			Foro di ricezione Collegamento F8 / Interferenza H9		Codice
d_1 ±0,04	d_2	l	s	F_1 ~	F_2 ~	max.			
[mm]			[mm]	[N]		[°C]	[mm]	[g]	
Acciaio inox, spinta maggiorata									
12	10	22	3,5	68	143	250	12	13	22080.0382

[1] Valori medi statistici

Esempio di applicazione

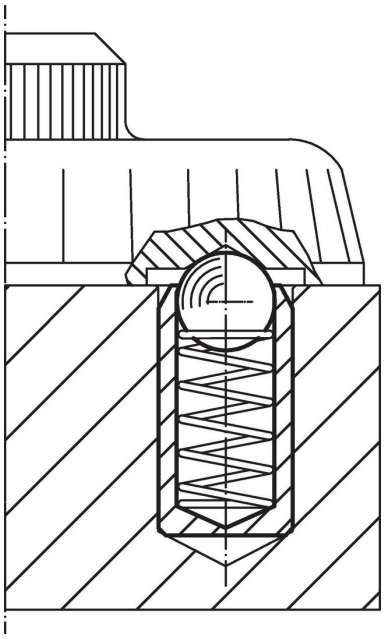

Conformità

Conforme alla normativa RoHS
Conforme alla Direttiva 2011/65/UE e alla Direttiva 2015/863.

Non contiene sostanze SVHC
Nessuna sostanza SVHC con più dello 0,1% p/p contenuto - elenco SVHC [REACH] aggiornato al 23.01.2024.

Non contiene sostanze della Proposition 65
Nessuna sostanza contemplata nella Proposition 65
https://www.P65Warnings.ca.gov/

Privo di minerali di conflitto
Questo prodotto non contiene sostanze designate come "minerali da conflitto" come tantalio, stagno, oro o tungsteno della Repubblica Democratica del Congo o dei paesi limitrofi.