Posizionatori • con colletto e sfera, asola frontale

22075.0808

Descrizione prodotto

Questi posizionatori possono essere usati per esempio, come arresti o espulsori.
Questo imbastitore è caratterizzato dal collare con asola frontale. Questo lo rende adatto per applicazioni che richiedono una superficie piana quando avvitato.

Materiale

Corpo
- Plastica POM, blu

Sfera
- Termoplastica POM, bianca

Molla
- acciaio inox

Maggiori informazioni

Note

Esecuzioni speciali a richiesta.
I posizionatori vengono collaudati in modo speciale per la spinta e la corsa della molla.

Riferimenti

Esecuzione con filetto frenato a richiesta,vedere appendice - Dati tecnici - Per il calcolo della forza di scatto, vedere i dettagli all'inizio della sezione.

Altri prodotti

- Posizionatori, lisci, con colletto e sfera

Disegno

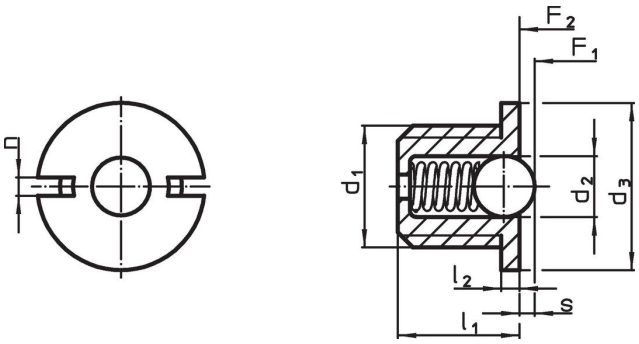

Caratteristiche

Dimensioni						Corsa	Spinta[1]					Codice
d_1	d_2	d_3 -0,1	l_1	l_2 -0,1	n	s +0,1 -0,1	F_1 ~	F_2 ~	min.	max.		
[mm]						[mm]	[N]		[°C]		[g]	
Corpo e sfera in termoplastica, forza della molla standard												
M8	5	10	**7**	1,5	1,5	**1,6**	5,7	10,2	-30	50	0,9	**22075.0808**

[1] Valori medi statistici

Accessori

	Dimensioni					Codice
	d_1	b	d	l		
	[mm]				[g]	
Attrezzo di montaggio						
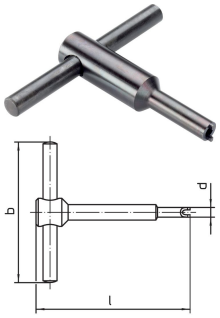	**M 8**	60	9,7	60	47	22075.0908

Esempio di applicazione

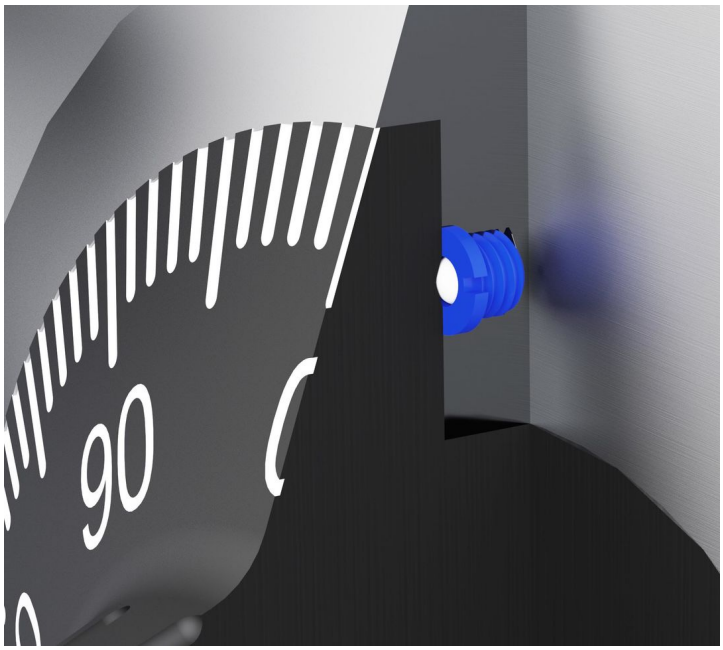

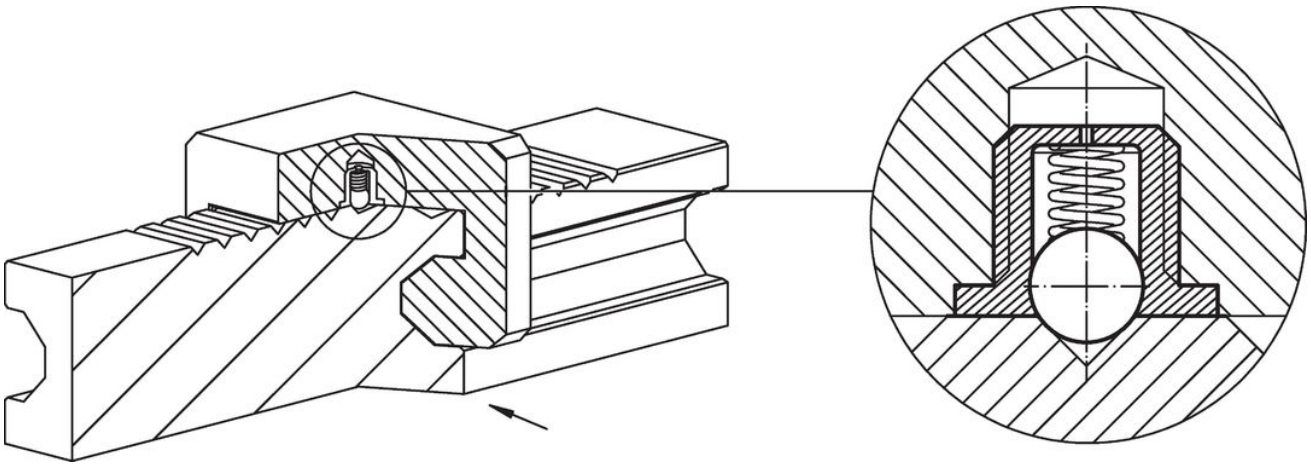

Conformità

Conforme alla normativa RoHS

Conforme alla Direttiva 2011/65/UE e alla Direttiva 2015/863.

Non contiene sostanze SVHC

Nessuna sostanza SVHC con più dello 0,1% p/p contenuto - elenco SVHC [REACH] aggiornato al 23.01.2024.

Non contiene sostanze della Proposition 65

Nessuna sostanza contemplata nella Proposition 65
https://www.P65Warnings.ca.gov/

Privo di minerali di conflitto

Questo prodotto non contiene sostanze designate come "minerali da conflitto" come tantalio, stagno, oro o tungsteno della Repubblica Democratica del Congo o dei paesi limitrofi.