Posizionatori • con esagono incassato e guarnizione

22060.0048

Descrizione prodotto

Questi posizionatori possono essere usati per esempio, come arresti o espulsori.
La guarnizione inibisce l'ingresso di liquido all'interno del posizionatore.

Materiale

Perno
- Acciaio automatico temperato, brunito

Guarnizione
- NBR

Corpo
- Acciaio automatico, brunito

Molla
- acciaio inox

Assemblaggio

Possono essere montati e smontati sia tramite l'esagono incassato posteriore, sia tramite l'intaglio frontale.
Utilizzare l'apposito cacciavite per il montaggio frontale (lato puntale).

Caratteristiche

Spinta normale: nessuna marcatura

spinta normale

spinta maggiorata

Maggiori informazioni

Note

Esecuzioni speciali a richiesta.
I posizionatori vengono collaudati in modo speciale per la spinta e la corsa della molla.

Riferimenti

Rispetto ai posizionatori EH22060 senza guarnizione, ci sono differenza in lunghezza, spinta e temperatura di esercizio.
Esecuzione con filetto frenato a richiesta,vedere appendice - Dati tecnici -

Altri prodotti

- Posizionatori, Con esagono incassato

Disegno

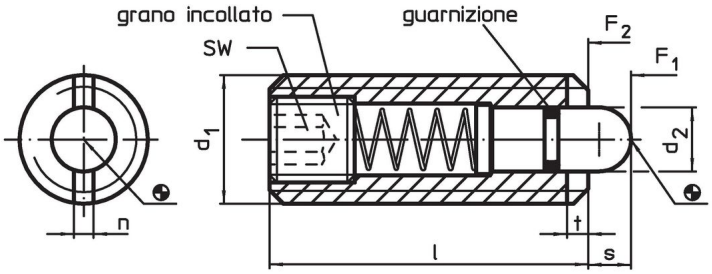

Caratteristiche

Dimensioni					SW	Corsa	Spinta[1]					Codice
d_1	d_2	l	n	t		s	F_1 ~	F_2 ~	min.	max.		
[mm]					[mm]	[mm]	[N]		[°C]		[g]	
Acciaio automatico, spinta normale												
M8	3,8	26	1,5	1,4	2,5	3	9	24	-30	80	6,7	22060.0048

[1] Valori medi statistici

Accessori

	Dimensioni					Codice
	d_1	b	d	l		
	[mm]				[g]	
Strumento per assemblaggio via slot (pin laterale)						
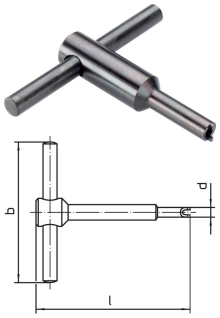	**M 8**	60	6,45	70	39	22060.0908

Esempio di applicazione

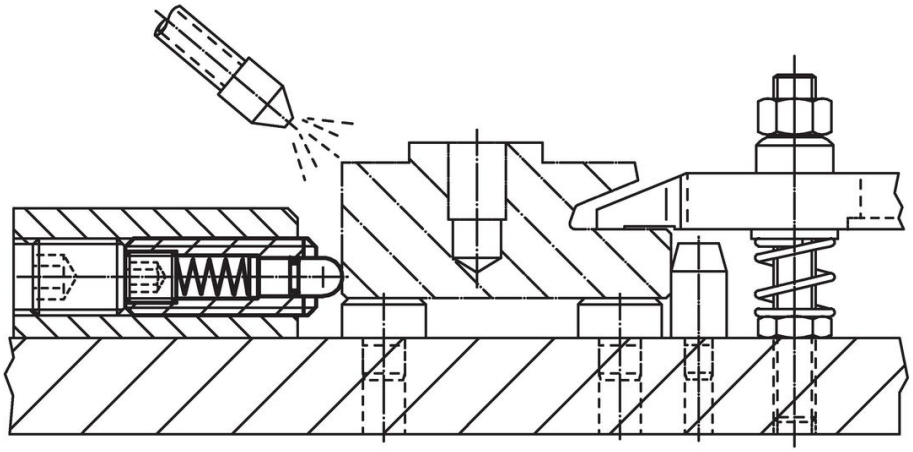

Conformità

Conforme alla normativa RoHS
Contiene piombo - conforme alle eccezioni 6a / 6b / 6c.

Contiene sostanze SVHC >0,1% p/p
Contiene piombo - elenco SVHC [REACH] aggiornato al 23.01.2024.

Contiene sostanze della Proposition 65

L'esposizione al piombo può causare cancro e danni riproduttivi
https://www.P65Warnings.ca.gov/

Privo di minerali di conflitto
Questo prodotto non contiene sostanze designate come "minerali da conflitto" come tantalio, stagno, oro o tungsteno della Repubblica Democratica del Congo o dei paesi limitrofi.