Posizionatori • con puntale e intaglio per cacciavite

22050.0706

Descrizione prodotto

Questi posizionatori possono essere usati per esempio, come arresti o espulsori.

Materiale

Perno
- Acciaio inox 1.4305, nitrurato

Corpo
- Acciaio inox 1.4305

Molla
- acciaio inox

Caratteristiche

Spinta maggiorata: due righe di marcatura

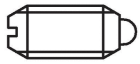

spinta normale

spinta maggiorata

Maggiori informazioni

Note

Esecuzioni speciali a richiesta.
I posizionatori vengono collaudati in modo speciale per la spinta e la corsa della molla.

Riferimenti

Esecuzione con filetto frenato a richiesta,vedere appendice - Dati tecnici -

Altri prodotti

- Posizionatori, con puntale e intaglio per cacciavite - POLLICI

Disegno

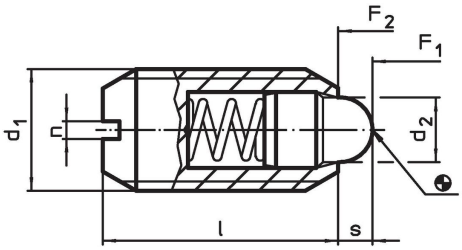

Caratteristiche

Dimensioni				Corsa	Spinta[1]				Codice
d_1	d_2	l	n	s	F_1 ~	F_2 ~	max.		
[mm]				[mm]	[N]		[°C]	[g]	
Acciaio inox, spinta maggiorata									
M6	2,7	14	1	2	11	25	250	1,8	**22050.0706**

[1] Valori medi statistici

Esempio di applicazione

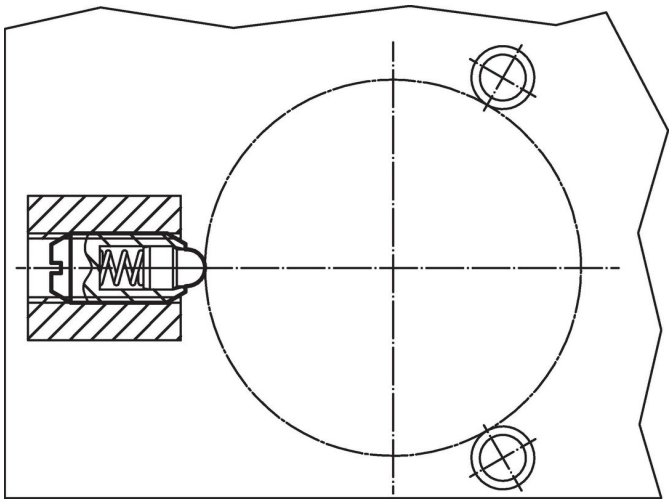

Conformità

Conforme alla normativa RoHS
Conforme alla Direttiva 2011/65/UE e alla Direttiva 2015/863.

Non contiene sostanze SVHC
Nessuna sostanza SVHC con più dello 0,1% p/p contenuto - elenco SVHC [REACH] aggiornato al 23.01.2024.

Non contiene sostanze della Proposition 65
Nessuna sostanza contemplata nella Proposition 65
https://www.P65Warnings.ca.gov/

Privo di minerali di conflitto
Questo prodotto non contiene sostanze designate come "minerali da conflitto" come tantalio, stagno, oro o tungsteno della Repubblica Democratica del Congo o dei paesi limitrofi.