Posizionatori • con sfera libera ed esagono incassato

22031.0206

Descrizione prodotto

Questi posizionatori possono essere usati per esempio, come arresti o espulsori.
La sede della sfera ne consente un rotolamento che minimizza l'usura della parte di accoppiamento. Inoltre, questo influenza, a seconda del tipo di accoppiamento, un effetto positivo di blocco.
La sede in plastica garantisce anche l'isolamento elettrico.

Materiale

Corpo
- Acciaio inox 1.4305

Cuscinetto
- Plastica

Sfera
- Acciaio inox, temperato

Molla
- acciaio inox

Caratteristiche

Spinta normale: nessuna marcatura

spinta normale

spinta maggiorata

Maggiori informazioni

Note

Esecuzioni speciali a richiesta.
I posizionatori vengono collaudati in modo speciale per la spinta e la corsa della molla.

Riferimenti

Esecuzione con filetto frenato a richiesta,vedere appendice - Dati tecnici -
Per il calcolo della forza di scatto, vedere i dettagli all'inizio della sezione.

Disegno

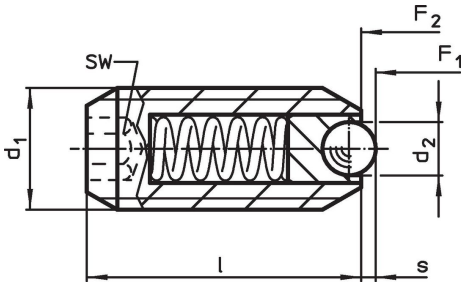

Caratteristiche

Dimensioni			SW	Corsa	Spinta[1]					Codice
d_1	d_2	l		s	F_1 ~	F_2 ~	min.	max.		
[mm]			[mm]	[mm]	[N]		[°C]		[g]	
Acciaio inox, spinta normale										
M6	2,5	15	3	0,7	6,3	10	-30	90	1,6	22031.0206

[1] Valori medi statistici

Esempio di applicazione

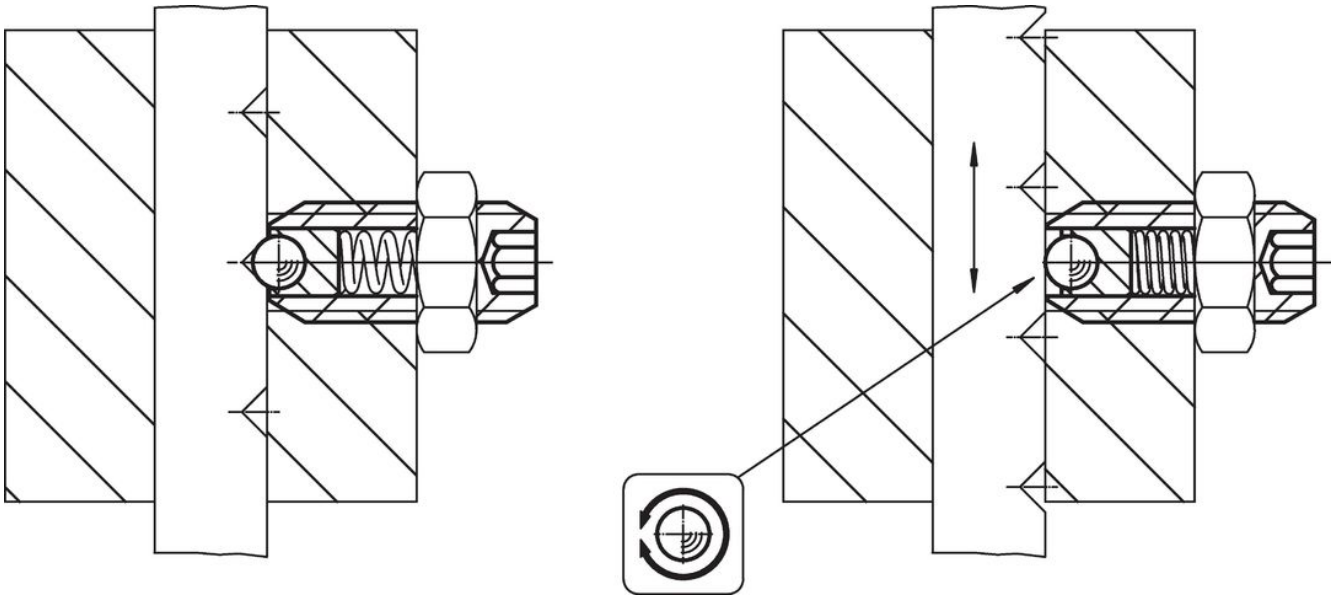

Conformità

Conforme alla normativa RoHS
Conforme alla Direttiva 2011/65/UE e alla Direttiva 2015/863.

Non contiene sostanze SVHC
Nessuna sostanza SVHC con più dello 0,1% p/p contenuto - elenco SVHC [REACH] aggiornato al 23.01.2024.

Non contiene sostanze della Proposition 65
Nessuna sostanza contemplata nella Proposition 65
https://www.P65Warnings.ca.gov/

Privo di minerali di conflitto
Questo prodotto non contiene sostanze designate come "minerali da conflitto" come tantalio, stagno, oro o tungsteno della Repubblica Democratica del Congo o dei paesi limitrofi.