Posizionatori • con sfera ed esagono incassato

22030.1080

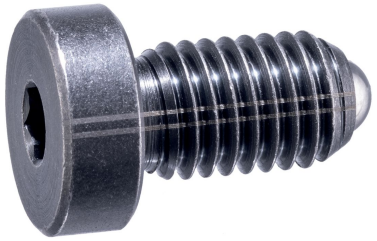

Descrizione prodotto

Questi posizionatori possono essere usati per esempio, come arresti o espulsori.
Profondità di avvitamento definita dalla battuta della testa.

Materiale

Corpo
- Acciaio automatico, brunito

Sfera
- Acciaio da cuscinetti, temperato

Molla
- acciaio inox

Assemblaggio

Quota l_3 valida per M 4 / M 5.

Caratteristiche

Spinta maggiorata: due righe di marcatura

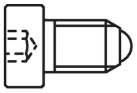

Spinta normale

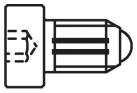

Spinta maggiorata

Maggiori informazioni

Note

Esecuzioni speciali a richiesta.
I posizionatori vengono collaudati in modo speciale per la spinta e la corsa della molla.

Riferimenti

Esecuzione con filetto frenato a richiesta,vedere appendice - Dati tecnici - Per il calcolo della forza di scatto, vedere i dettagli all'inizio della sezione.

Disegno

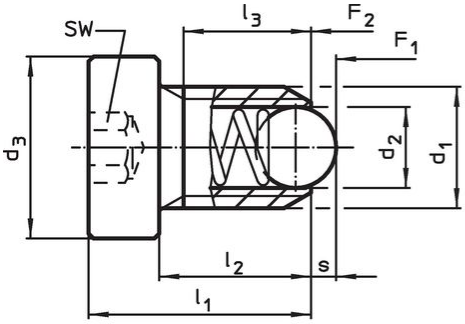

grandezza M4+M5

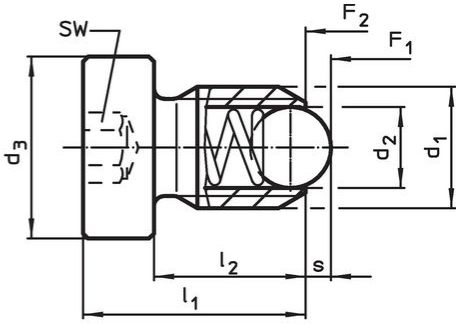

grandezza M6–M12

Caratteristiche

Dimensioni					SW	Corsa	Spinta[1]				Codice
d_1	d_2	d_3	l_1	l_2		s	F_1 ~	F_2 ~	max.		
[mm]					[mm]	[mm]	[N]		[°C]	[g]	
Acciaio automatico, spinta maggiorata											
M8	4,5	13	18	12,5	4	1,5	36	60,5	250	7,8	**22030.1080**

[1] Valori medi statistici

Esempio di applicazione

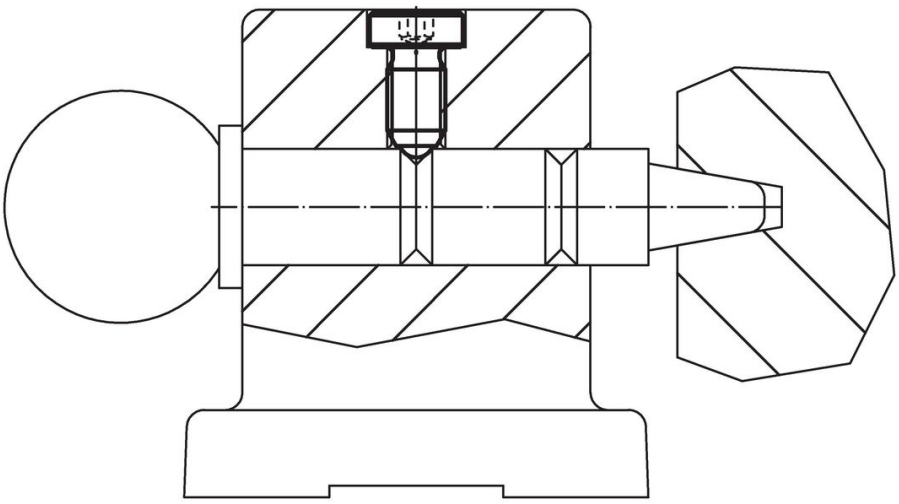

Conformità

Conforme alla normativa RoHS
Contiene piombo - conforme alle eccezioni 6a / 6b / 6c.

Contiene sostanze SVHC >0,1% p/p
Contiene piombo - elenco SVHC [REACH] aggiornato al 23.01.2024.

Contiene sostanze della Proposition 65

L'esposizione al piombo può causare cancro e danni riproduttivi
https://www.P65Warnings.ca.gov/

Privo di minerali di conflitto
Questo prodotto non contiene sostanze designate come "minerali da conflitto" come tantalio, stagno, oro o tungsteno della Repubblica Democratica del Congo o dei paesi limitrofi.