Piastre base • con 4 moduli base componibili

1990.137

Descrizione prodotto

Materiale

Elemento di collegamento
- Vedere codice 1990.100-102

Piastra base
- Alluminio Al

Maggiori informazioni

Note

Esecuzioni speciali a richiesta.

Altri prodotti

- Modulo base, componibile, meccanico
- Modulo base, componibile, idraulico
- Modulo base, componibile, pneumatico
- Tavole di montaggio, con 4 anelli di bloccaggio

Disegno

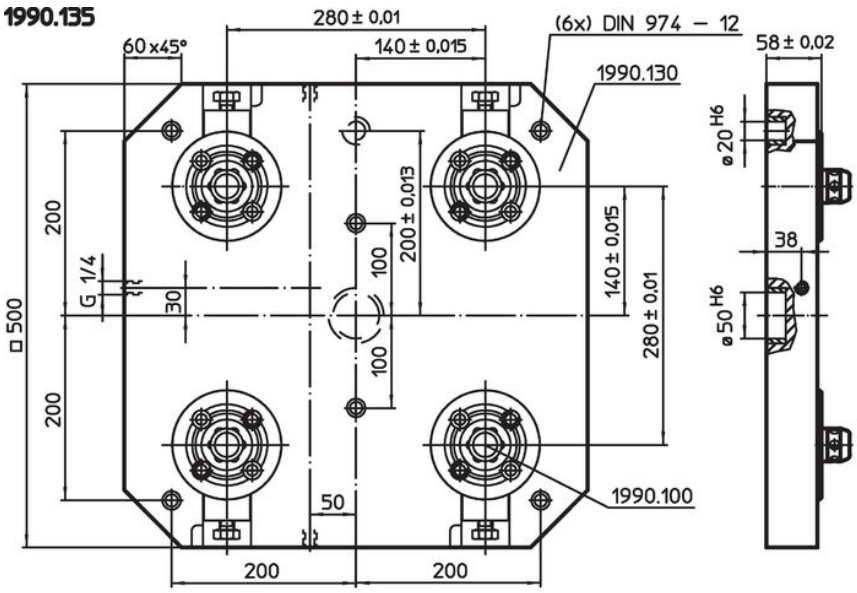

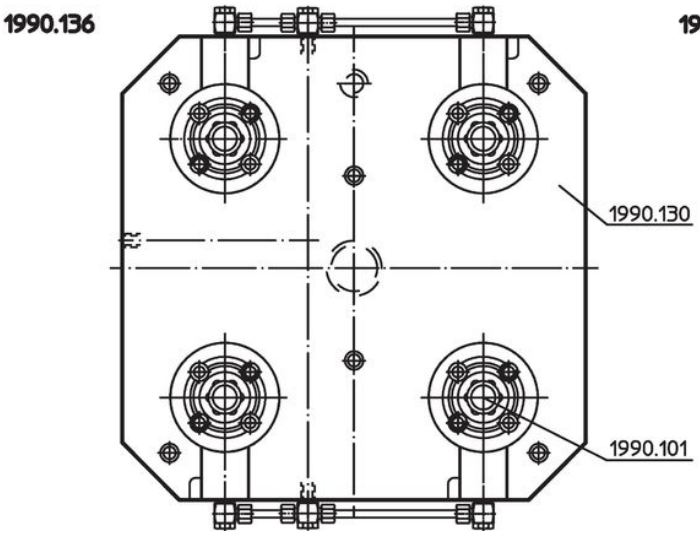

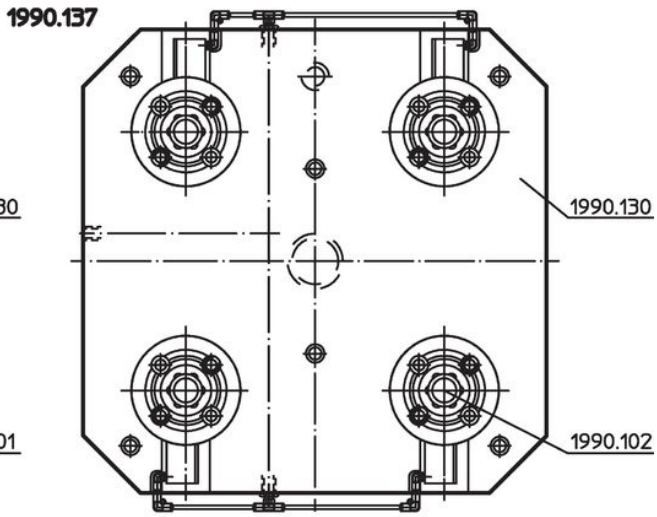

Caratteristiche

[kg]	Codice
pneumatici	
42	1990.137

Conformità

Conforme alla normativa RoHS

Contiene piombo - conforme alle eccezioni 6a / 6b / 6c.

Contiene sostanze SVHC >0,1% p/p

Contiene piombo - elenco SVHC [REACH] aggiornato al 23.01.2024.

Contiene sostanze della Proposition 65

L'esposizione al piombo può causare cancro e danni riproduttivi
https://www.P65Warnings.ca.gov/

Privo di minerali di conflitto

Questo prodotto non contiene sostanze designate come "minerali da conflitto" come tantalio, stagno, oro o tungsteno della Repubblica Democratica del Congo o dei paesi limitrofi.