# Squadre di staffaggio

1906.540

## Descrizione prodotto

### Materiale

- Ghisa GG

**Maggiori informazioni**

### Note

Esecuzioni speciali su richiesta.

### Altri prodotti

- Perni di sollevamento per fori filettati, autobloccanti

## Disegno

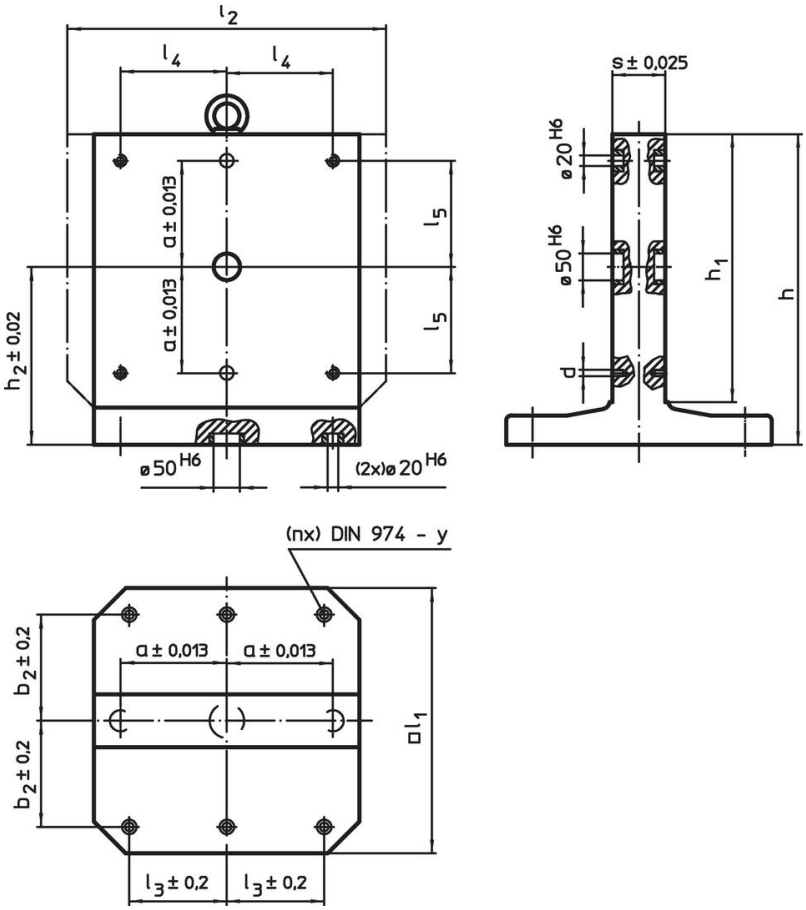


## Caratteristiche

| Dimensioni | | | | | | | | | | | | y | Per viti | Nr. fori di fissaggio | | Codice |
|---|---|---|---|---|---|---|---|---|---|---|---|---|---|---|---|---|
| $l_1$ | $l_2$ | $h_1$ | h | a ±0,013 | $b_2$ ±0,2 | $l_3$ ±0,2 | $l_4$ | $l_5$ | $h_2$ ±0,02 | s ±0,025 | d | | | n | | |
| [mm] | | | | | | | | | | | | [mm] | [mm] | | [kg] | |
| **500** | **630** | 500 | 595 | 200 | 200 | 200 | 200 | 200 | 345 | 100 | M12 | 12 | M12 | 6 | 326 | 1906.540 |

## Esempio di applicazione

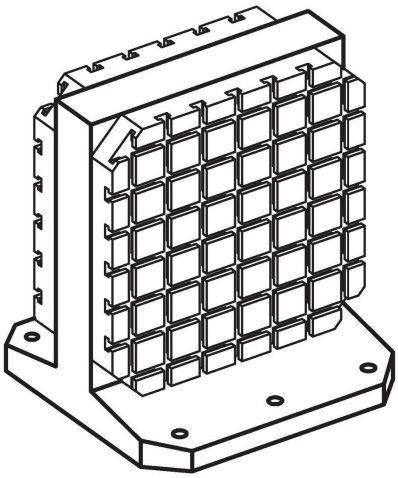

## Conformità

**Conforme alla normativa RoHS**
Contiene piombo - conforme alle eccezioni 6a / 6b / 6c.

**Contiene sostanze SVHC >0,1% p/p**
Contiene piombo - elenco SVHC [REACH] aggiornato al 23.01.2024.

**Contiene sostanze della Proposition 65**

L'esposizione al piombo può causare cancro e danni riproduttivi
https://www.P65Warnings.ca.gov/

**Privo di minerali di conflitto**
Questo prodotto non contiene sostanze designate come "minerali da conflitto" come tantalio, stagno, oro o tungsteno della Repubblica Democratica del Congo o dei paesi limitrofi.