Charnières • ajustable
25161.0120

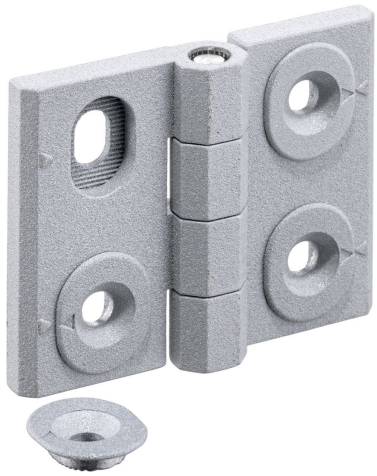

Description produit

Les charnières réglables peuvent être positionnées horizontalement ou verticalement par déplacement des douilles de réglage de manière serrée et finement échelonnée.

Matières

Corps
- zamac, revêtu de plastique, argent similaire à RAL 9006, aspect mat

Axe
- inox

Plan

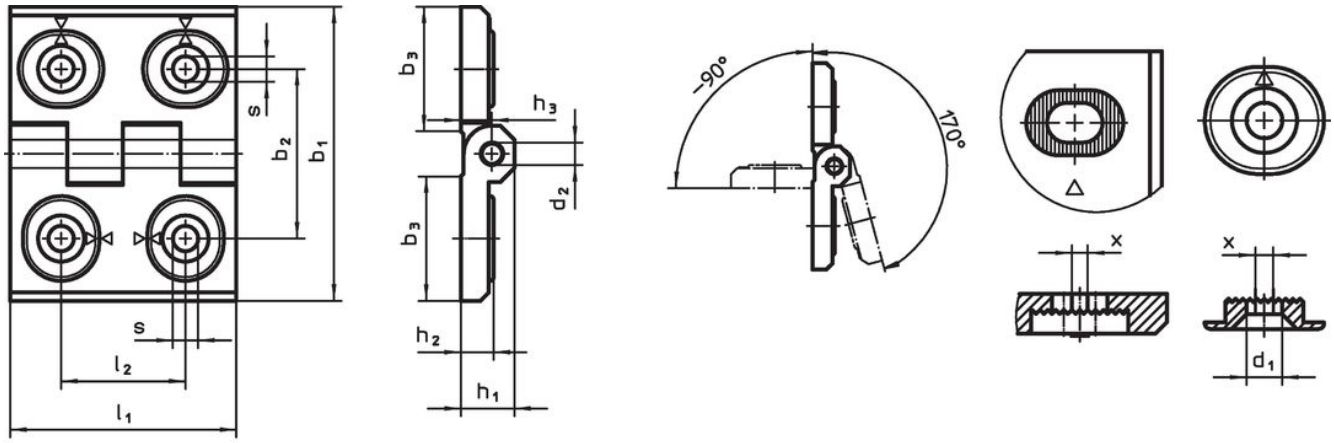

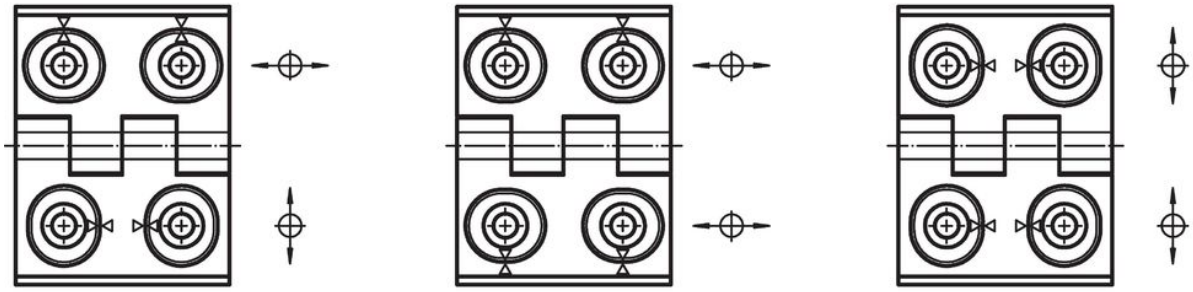

croquis 1 croquis 2 croquis 3

Informations détaillées

Dimensions [mm]											[g]	Référence article
b_1	l_1	b_2	b_3	d_1	d_2	h_1	h_2	h_3	l_2	x		
ajustable en hauteur – croquis 2, zamac, argenté												
40	**52**	30	22	4,5	4	9,5	6	5,5	22	0,5	83	25161.0120

Conformité

Conforme à la directive RoHS

Conforme à la directive 2011/65/CE et à la directive 2015/863.

Ne contient pas de substances SVHC

Pas de substances SVHC avec une teneur supérieure à 0,1% m/m – Liste SVHC [REACH] au 23.01.2024.

Ne contient pas de substances de la Proposition 65

Aucune des substances de la Proposition 65 présente.
https://www.P65Warnings.ca.gov/

Ne contient pas de minerais de la guerre

Ce produit ne contient pas de substances classées comme "minerais de la guerre" telles que le tantale, l'étain, l'or ou le wolfram provenant de République démocratique du Congo ou de pays frontaliers.