Poussoirs latéraux • lisses, sans joint d'étanchéité, avec taraudage - INCH
EH 2B150.

Description produit

Utilisables pour positionner et appliquer une pression, p. ex. pour la peinture ou le sablage de pièces.

Matières

Corps
- aluminium

Rondelle taraudée
- acier bruni

Ressort
- inox
- acier bruni
- acier, zingué par galvanisation

Assemblage

Formule de calcul de l'entraxe pour l'alésage de montage :
l_0 = z/2 + w + x,
l_0 = entraxe,
y = hauteur de la pièce,
w = longueur de la pièce,
x = course,
z = diamètre de butée
Calcul de la dimension x pour pièces :
x = d_2/2 - s
Montage par emmanchement.

Caractéristique

Ressort léger = ressort inox
Ressort standard = ressort acier, bruni
Ressort puissant = ressort acier, zingué par galvanisation

Plus d'informations

Notes

La tige peut être personnalisée et vissée dans le taraudage du corps.

Autres produits

- Douilles excentriques, pour poussoirs latéraux, lisses - INCH

Plan

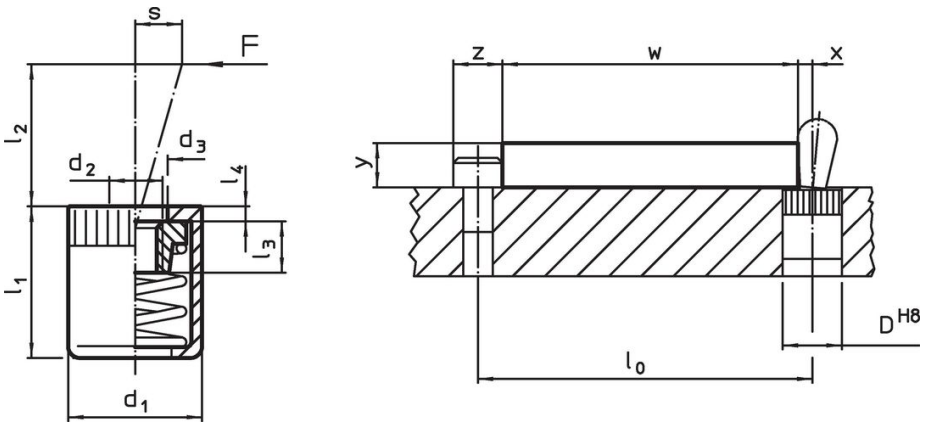

Informations détaillées

Dimensions d_1 [in]	Dimensions d_2	Pression F max. [1] ~ [lb]	Dimensions d_3 +0,008 [in]	l_1 -0,08 [in]	l_2 [in]	l_3 [in]	l_4 [in]	Course s [in]	Alésage de positionneme D H8 [in]	max. [°F]	[oz]	Référence article
force légère du ressort												
7/16	**#8-32**	**4,5**	0,248	0,433	0,1000	0,177	0,047	0,063	7/16	482	0,081	**2B150.1020**
7/16	**#8-32**	**9,0**	0,248	0,433	0,2950	0,177	0,047	0,079	7/16	482	0,081	**2B150.1025**
5/8	**1/4-20**	**22,5**	0,409	0,669	0,4530	0,295	0,067	0,126	5/8	482	0,369	**2B150.1040**

[1] valeur moyenne mesurée

Dimensions d_1 [in]	Dimensions d_2	Pression F max. [1] ~ [lb]	Dimensions d_3 +0,008 [in]	Dimensions l_1 -0,08 [in]	Dimensions l_2 [in]	Dimensions l_3 [in]	Dimensions l_4 [in]	Course s [in]	Alésage de positionnement D H8 [in]	max. [°F]	[oz]	Référence article
Ressort standard												
7/16	**#8-32**	**11,2**	0,248	0,433	0,1000	0,177	0,047	0,063	7/16	482	0,088	2B150.1021
7/16	**#8-32**	**16,9**	0,248	0,433	0,2950	0,177	0,047	0,079	7/16	482	0,092	2B150.1026
5/8	**1/4-20**	**34,0**	0,409	0,669	0,4530	0,295	0,067	0,126	5/8	482	0,319	2B150.1041
force puissante du ressort												
7/16	**#8-32**	**22,5**	0,248	0,433	0,1000	0,177	0,047	0,063	7/16	482	0,095	2B150.1022
7/16	**#8-32**	**34,0**	0,248	0,433	0,2950	0,177	0,047	0,079	7/16	482	0,100	2B150.1027
5/8	**1/4-20**	**45,0**	0,409	0,669	0,4563	0,295	0,067	0,126	5/8	482	0,342	2B150.1042

[1] valeur moyenne mesurée

Accessoires

	Dimensions d_1 [in]	[oz]	Référence article
outil de montage			
	7/16	1,749	22150.0831
	5/8	3,749	22150.0833

Conformité

Pour obtenir les informations détaillées sur la conformité choisissez le numéro d'article souhaité.