Plaques filetées • pour charnières

EH 25160.

Description produit

Les plaques filetées permettent de monter facilement les charnières sans écrou ni rondelle supplémentaire. Pas besoin de les stabiliser lors du serrage.

Matières

- inox 1.4301, mat, tribofini

Plan

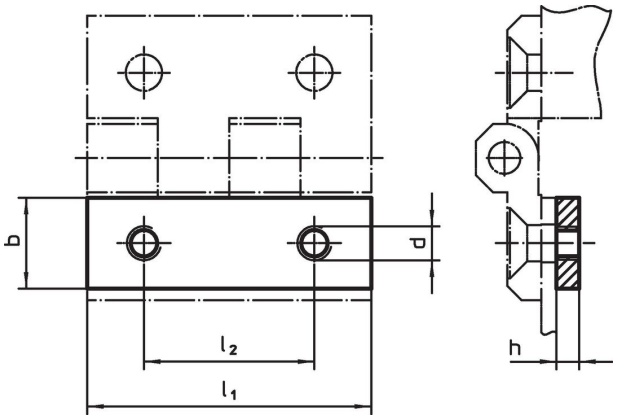

Informations détaillées

Dimensions l_1	b	h	d	l_2	[g]	Référence article
		[mm]				
30	**9**	**3**	M4	18	5,6	25160.0705
40	**12**	**3**	M5	25	10,0	25160.0710
50	**15**	**4**	M6	30	21,0	25160.0715
60	**18**	**4**	M8	36	29,0	25160.0720

Conformité

Conforme à la directive RoHS
Conforme à la directive 2011/65/CE et à la directive 2015/863.

Ne contient pas de substances SVHC
Pas de substances SVHC avec une teneur supérieure à 0,1% m/m – Liste SVHC [REACH] au 23.01.2024.

Ne contient pas de substances de la Proposition 65
Aucune des substances de la Proposition 65 présente.
https://www.P65Warnings.ca.gov/

Ne contient pas de minerais de la guerre
Ce produit ne contient pas de substances classées comme "minerais de la guerre" telles que le tantale, l'étain, l'or ou le wolfram provenant de République démocratique du Congo ou de pays frontaliers.