Boutons à croisillons • DIN 6335 fonte grise, revêtu de plastique
EH 24620.

Description produit

Ces boutons à croisillons sont fabriqués selon la norme DIN 6335.

Matières

Poignée
- fonte grise GG 20, revêtue de plastique, orange similaire à RAL 2004
- fonte grise GG 20, revêtue de plastique, noir similaire à RAL 9005

Plan

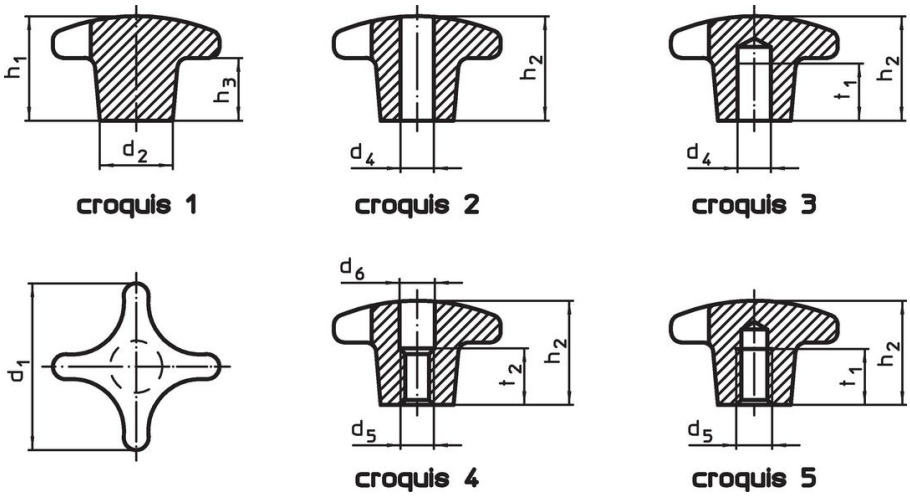

Informations détaillées

Dimensions							Référence article
d_1	d_2	d_4 H7	d_5	h_2	t_1	[g]	
[mm]							
trou borgne lisse, forme C – croquis 3, orange							
40	14	8	–	25	15	62	24620.0540
50	18	10	–	32	18	106	24620.0550
63	20	12	–	40	22	201	24620.0563
80	25	16	–	50	28	353	24620.0580
trou borgne lisse, forme C – croquis 3, noir							
40	14	8	–	25	15	62	24620.0640
50	18	10	–	32	18	106	24620.0650
63	20	12	–	40	22	201	24620.0663
80	25	16	–	50	28	353	24620.0680
avec taraudage, trou borgne, forme E – croquis 5, orange							
40	14	–	M 8	25	15	56	24620.0541
50	18	–	M10	32	18	105	24620.0551
63	20	–	M12	40	22	198	24620.0564
80	25	–	M16	50	28	369	24620.0581
avec taraudage, trou borgne, forme E – croquis 5, noir							
40	14	–	M 8	25	15	56	24620.0641
50	18	–	M10	32	18	105	24620.0651
63	20	–	M12	40	22	198	24620.0664
80	25	–	M16	50	28	369	24620.0681

Exemple d'application

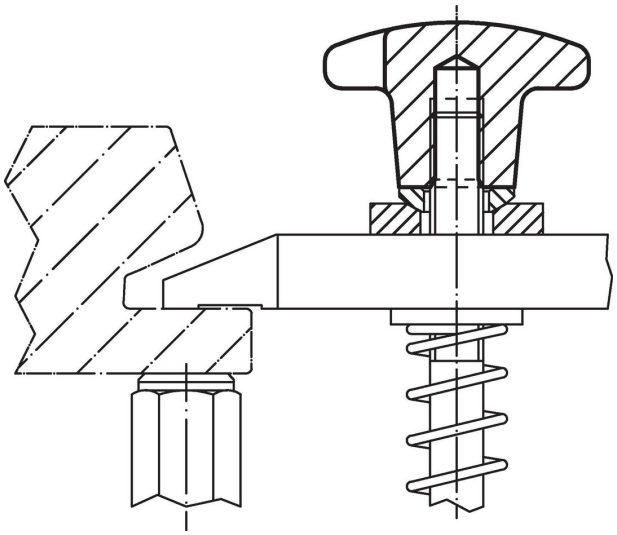

Conformité

Conforme à la directive RoHS

Conforme à la directive 2011/65/CE et à la directive 2015/863.

Ne contient pas de substances SVHC

Pas de substances SVHC avec une teneur supérieure à 0,1% m/m – Liste SVHC [REACH] au 23.01.2024.

Ne contient pas de substances de la Proposition 65

Aucune des substances de la Proposition 65 présente.
https://www.P65Warnings.ca.gov/

Ne contient pas de minerais de la guerre

Ce produit ne contient pas de substances classées comme "minerais de la guerre" telles que le tantale, l'étain, l'or ou le wolfram provenant de République démocratique du Congo ou de pays frontaliers.