Boutons champignons

EH 24540.

Description produit

Matières

Poignée champignon
- thermoplastique PF 31, noir

Douille
- laiton

Vis
- acier, zingué par galvanisation

Plan

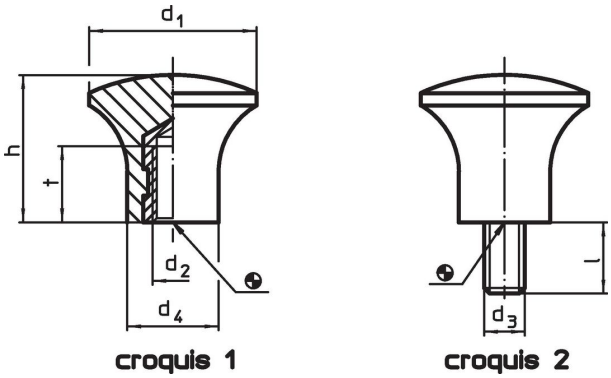

Informations détaillées

Dimensions									Référence article
d_1	d_2	d_3	l	d_4	h	t	max. [°C]	[g]	
			[mm]						
avec taraudage – croquis 1									
17	**M5**	**–**	**–**	10	14	7	110	3,8	24540.0017
21	**M6**	**–**	**–**	12	17	11	110	6,2	24540.0021
25	**M6**	**–**	**–**	14	21	11	110	11,0	24540.0025
33	**M8**	**–**	**–**	18	29	12	110	21,0	24540.0033
avec filetage – croquis 2									
17	**–**	**M5**	**9**	10	14	–	110	4,2	24540.0117
21	**–**	**M6**	**10**	12	17	–	110	7,1	24540.0121
25	**–**	**M6**	**10**	14	21	–	110	10,0	24540.0125
33	**–**	**M8**	**14**	18	29	–	110	23,0	24540.0133

Exemple d'application

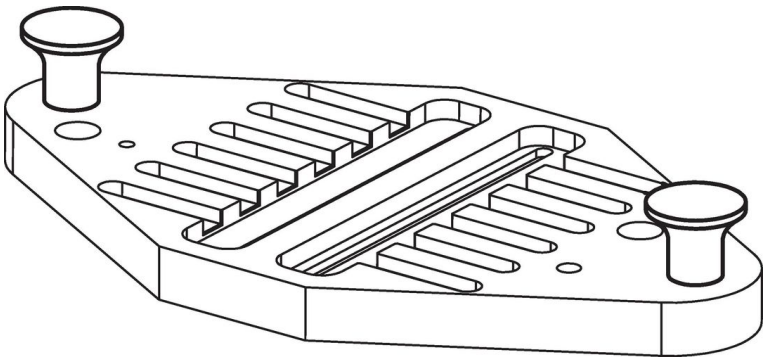

Conformité

Conforme à la directive RoHS

Contient du plomb – Conforme selon les exceptions 6a / 6b / 6c.

Contient des substances SVHC >0,1 % m/m

Contient du plomb – Liste SVHC [REACH] au 23.01.2024.

Contient des substances de la Proposition 65

En cas d’exposition, le plomb peut être cancérigène et reprotoxique.
https://www.P65Warnings.ca.gov/

Ne contient pas de minerais de la guerre

Ce produit ne contient pas de substances classées comme "minerais de la guerre" telles que le tantale, l’étain, l’or ou le wolfram provenant de République démocratique du Congo ou de pays frontaliers.