Manettes indexables • à palier axial, avec vis

EH 24420.

Description produit

Les manettes indexables ont de nombreuses applications, dans les lieux exigus ou lorsque le levier doit être dans une position précise.
Avantages du palier axial :

- Force de serrage doublée en comparaison à la version sans palier grâce à la diminution des frottements.
- Protection de la pièce serrée grâce à une surface d'appui fixe et plus grande.
- Effet d'affaissement réduit grâce à une force de précontrainte plus élevée dans la tige ou le taraudage.

Matières

Levier

- zamac, revêtu de plastique, orange similaire à RAL 2004, aspect mat
- zamac, revêtu de plastique, noir similaire à RAL 9005, aspect mat

Pièces intérieures

- acier, nitruré, bruni

Vis

- acier, nitruré, bruni

Fonctionnement

En soulevant le levier la cannelure est libérée. La poignée peut alors être mise en position. En relâchant le levier, la cannelure s'enclenche.

Plan

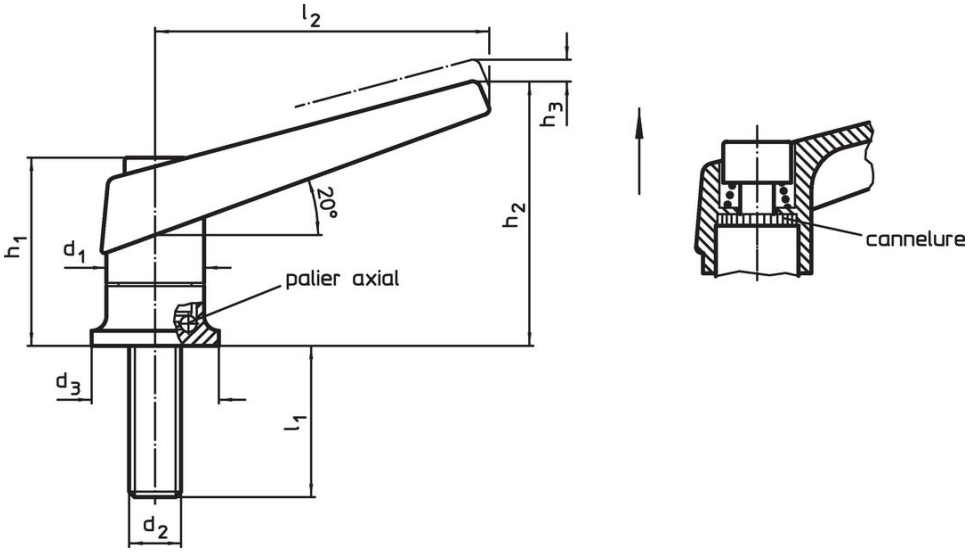

Informations détaillées

Dimensions									Référence article
d_1	d_2	l_1	d_3	h_1	h_2	h_3	l_2	[g]	
				[mm]					
orange									
18	**M 6**	**20**	24	34,5	50	3,0	62	91	24420.0030
18	**M 6**	**27**	24	34,5	50	3,0	62	98	24420.0050
22	**M 8**	**21**	25	39,5	56	3,5	74	151	24420.0130
22	**M 8**	**36**	25	39,5	56	3,5	74	154	24420.0150
25	**M10**	**29**	30	46,5	66	4,0	89	230	24420.0230
25	**M10**	**47**	30	46,5	66	4,0	89	239	24420.0250
30	**M12**	**34**	35	56,5	82	5,0	108	407	24420.0330
30	**M12**	**50**	35	56,5	82	5,0	108	418	24420.0346
30	**M12**	**57**	35	56,5	82	5,0	108	425	24420.0350
30	**M12**	**65**	35	56,5	82	5,0	108	429	24420.0364
30	**M12**	**85**	35	56,5	82	5,0	108	444	24420.0384

Dimensions									Référence article
d_1	d_2	l_1	d_3	h_1	h_2	h_3	l_2	[g]	
[mm]									
noir									
18	**M 6**	**20**	24	34,5	50	3,0	62	91	**24420.0032**
18	**M 6**	**27**	24	34,5	50	3,0	62	98	**24420.0052**
22	**M 8**	**21**	25	39,5	56	3,5	74	151	**24420.0132**
22	**M 8**	**36**	25	39,5	56	3,5	74	154	**24420.0152**
25	**M10**	**29**	30	46,5	66	4,0	89	230	**24420.0232**
25	**M10**	**47**	30	46,5	66	4,0	89	239	**24420.0252**
30	**M12**	**34**	35	56,5	82	5,0	108	407	**24420.0332**
30	**M12**	**50**	35	56,5	82	5,0	108	418	**24420.0348**
30	**M12**	**57**	35	56,5	82	5,0	108	425	**24420.0352**
30	**M12**	**65**	35	56,5	82	5,0	108	429	**24420.0366**
30	**M12**	**85**	35	56,5	82	5,0	108	444	**24420.0386**

Exemple d'application

Force de serrage augmentée grâce à la diminution des frottements dû au palier axial

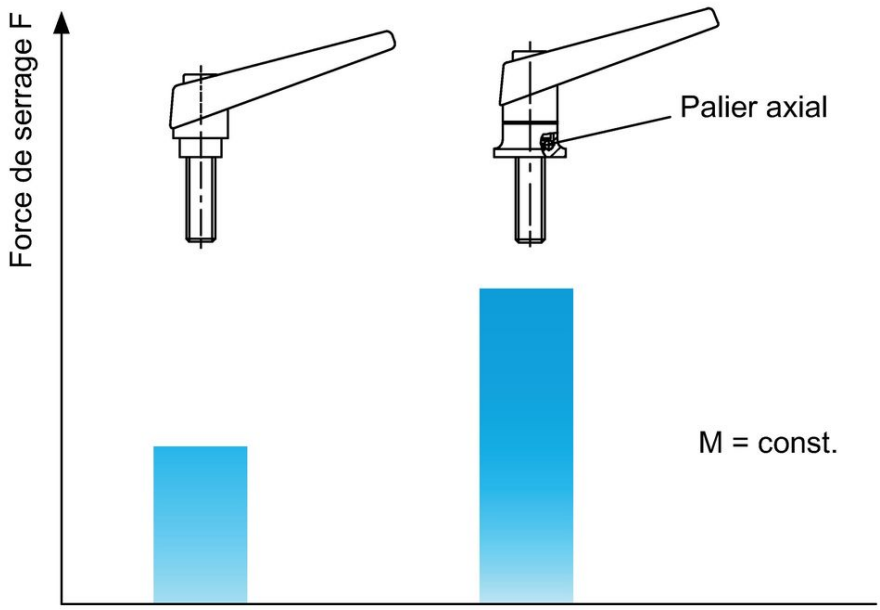

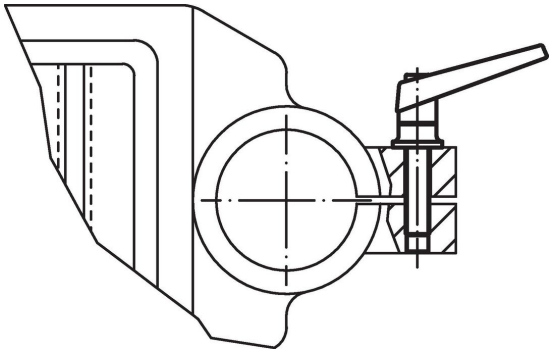

Conformité

Conforme à la directive RoHS

Contient du plomb – Conforme selon les exceptions 6a / 6b / 6c.

Contient des substances SVHC >0,1 % m/m

Contient du plomb – Liste SVHC [REACH] au 23.01.2024.

Contient des substances de la Proposition 65

En cas d'exposition, le plomb peut être cancérigène et reprotoxique.
https://www.P65Warnings.ca.gov/

Ne contient pas de minerais de la guerre

Ce produit ne contient pas de substances classées comme "minerais de la guerre" telles que le tantale, l'étain, l'or ou le wolfram provenant de République démocratique du Congo ou de pays frontaliers.