Manivelles • DIN 468, déportées, avec carré DIN 79
EH 24330.

Description produit

Avec ces poignées, la bavure de moulage est rectifiée et sablée. Le moyeu est usiné.

Matières

Poignée
- acier, tourné, zingué par galvanisation, passivé

Corps de la manivelle
- fonte malléable (GTW), revêtue de plastique, noir
- fonte sphérolithique, revêtue de plastique, noir

Plan

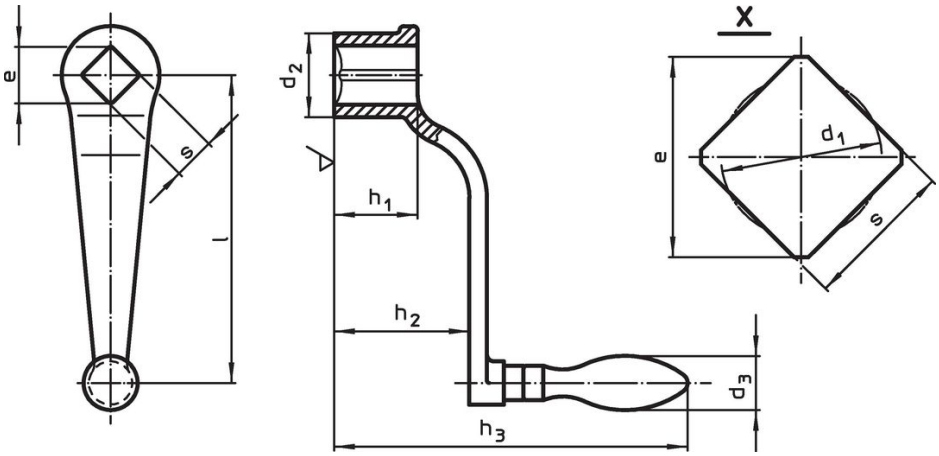

Informations détaillées

Dimensions								d3 Ø poignée		Référence article
l	s H11	e min.	d1	d2	h1	h2 ~	h3			
[mm]								[mm]	[g]	
avec poignée tournante (EH 24460., DIN 98), forme D										
63	**10**	13,1	10,5	20	20	32	96	16	128	24330.0210[1]
80	**10**	13,1	10,5	24	24	38	116	18	201	24330.0220
80	**12**	16,1	12,6	24	24	38	116	18	200	24330.0221
100	**12**	16,1	12,6	28	28	48	126	20	310	24330.0230
100	**14**	18,1	14,7	28	28	48	126	20	291	24330.0231
125	**14**	18,1	14,7	34	34	55	150	22	464	24330.0240
125	**17**	22,2	17,9	34	34	55	150	22	455	24330.0241
160	**17**	22,2	17,9	38	38	65	160	25	674	24330.0250
160	**19**	25,2	20,0	38	38	65	160	25	664	24330.0251
200	**19**	25,2	20,0	44	44	78	202	28	1083	24330.0260
200	**22**	28,2	23,1	44	44	78	202	28	1048	24330.0261
250	**22**	28,2	23,1	48	48	90	214	32	1466	24330.0270
250	**24**	32,2	25,3	48	48	90	214	32	1478	24330.0271
315	**24**	32,2	25,3	54	54	105	248	36	2303	24330.0280
315	**27**	36,2	28,4	54	54	105	248	36	2200	24330.0281

[1] Corps de la manivelle fait en fonte malléable (GTW)

Dimensions								d_3		Référence article
l	s H11	e min.	d_1	d_2	h_1	h_2 ~	h_3	Ø poignée		
[mm]								[mm]	[g]	
avec poignée fixe (EH 24450., DIN 39), forme F										
63	**10**	13,1	10,5	20	20	32	92	16	136	24330.0310[1]
80	**10**	13,1	10,5	24	24	38	114	18	187	24330.0320
80	**12**	16,1	12,6	24	24	38	114	18	183	24330.0321
100	**12**	16,1	12,6	28	28	48	124	20	288	24330.0330
100	**14**	18,1	14,7	28	28	48	124	20	292	24330.0331
125	**14**	18,1	14,7	34	34	55	148	22	460	24330.0340
125	**17**	22,2	17,9	34	34	55	148	22	439	24330.0341
160	**17**	22,2	17,9	38	38	65	158	25	661	24330.0350
160	**19**	25,2	20,0	38	38	65	158	25	627	24330.0351
200	**19**	25,2	20,0	44	44	78	197	28	1020	24330.0360
200	**22**	28,2	23,1	44	44	78	197	28	1004	24330.0361
250	**22**	28,2	23,1	48	48	90	209	32	1490	24330.0370
250	**24**	32,2	25,3	48	48	90	209	32	1415	24330.0371
315	**24**	32,2	25,3	54	54	105	243	36	2200	24330.0380
315	**27**	36,2	28,4	54	54	105	243	36	2100	24330.0381

[1] Corps de la manivelle fait en fonte malléable (GTW)

Conformité

Conforme à la directive RoHS

Contient du plomb – Conforme selon les exceptions 6a / 6b / 6c.

Contient des substances SVHC >0,1 % m/m

Contient du plomb – Liste SVHC [REACH] au 23.01.2024.

Contient des substances de la Proposition 65

En cas d'exposition, le plomb peut être cancérigène et reprotoxique.
https://www.P65Warnings.ca.gov/

Ne contient pas de minerais de la guerre

Ce produit ne contient pas de substances classées comme "minerais de la guerre" telles que le tantale, l'étain, l'or ou le wolfram provenant de République démocratique du Congo ou de pays frontaliers.