Brides • étagés

EH 23160.

Description produit

Cette bride (tête de bridage) DIN 6316 étagée est essentiellement utilisée dans le serrage mécanique des pièces à usiner.

Matières

- acier traité, bruni

Plan

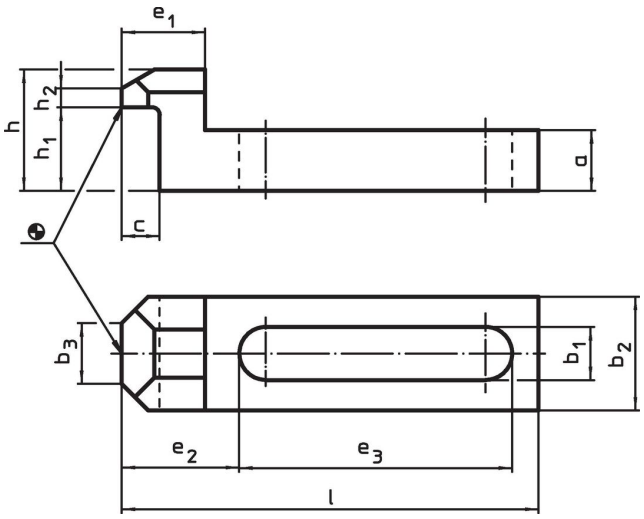

Informations détaillées

Cote nominale	Dimensions											Pour vis			Référence article
b_1	l	a	b_2	b_3	c	e_1	e_2	e_3	h	h_1	h_2				
[mm]	[mm]											[mm]	[in]	[g]	
6,6	**55**	8	15	8	5	11	15,5	36	16	11	2	M 6	1/4	39	23160.0107
9,0	**70**	10	20	10	8	15	19,5	46	20	14	3	M 8	5/16	80	23160.0109
11,0	**90**	13	25	12	10	19	26,5	58	25	18	4	M10	3/8	168	23160.0111
13,0	**115**	16	30	15	12	24	32,5	75	32	23	5	M12	1/2	325	23160.0113
17,0	**145**	20	40	20	14	29	38,5	99	40	28	6	M16	5/8	685	23160.0117

Exemple d'application

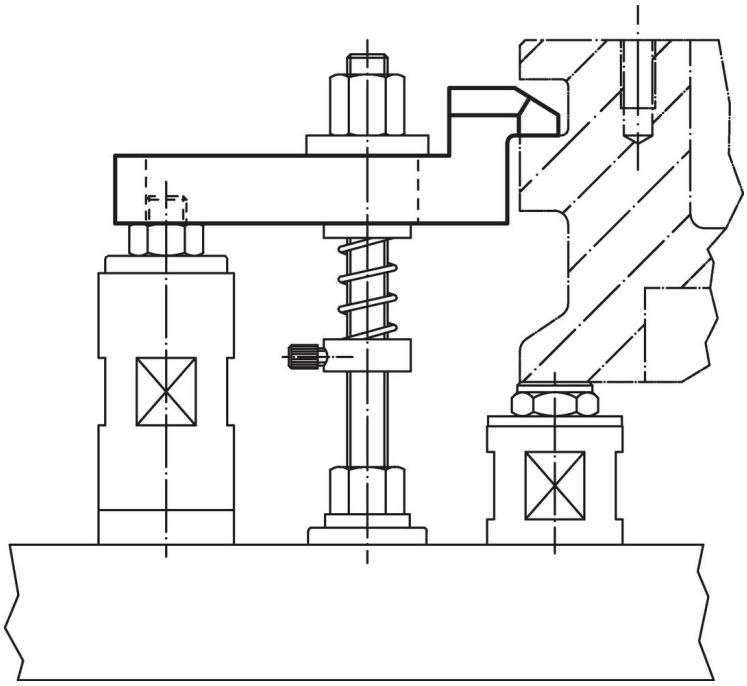

Conformité

Conforme à la directive RoHS
Conforme à la directive 2011/65/CE et à la directive 2015/863.

Ne contient pas de substances SVHC
Pas de substances SVHC avec une teneur supérieure à 0,1% m/m – Liste SVHC [REACH] au 23.01.2024.

Ne contient pas de substances de la Proposition 65
Aucune des substances de la Proposition 65 présente.
https://www.P65Warnings.ca.gov/

Ne contient pas de minerais de la guerre
Ce produit ne contient pas de substances classées comme "minerais de la guerre" telles que le tantale, l'étain, l'or ou le wolfram provenant de République démocratique du Congo ou de pays frontaliers.