Écrous en T • DIN 508 avec système anti-dérapage
EH 23010.

Description produit

Ces écrous en T (systèmes à rainures) sont conçus selon la norme DIN 508. L'élément ressort empêche un dérapage de l'écrou en T, aussi bien en position horizontale qu'en position verticale.

Matières

Bille
- acier à roulement, trempé

Écrou en T
- acier traité, qualité 10, bruni

Ressort
- inox

Plan

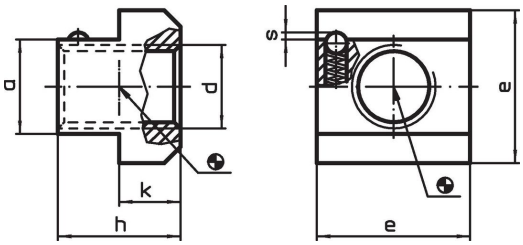

Informations détaillées

Dimension de la rainure en T	Dimensions						Pression			Référence article
	d	a	e	h	k	s	F_1 ~	F_2 ~		
[mm]	[mm]						[N]		[g]	
10	**M 8**	9,6	15	12	6	0,65	3,25	4,75	12	23010.0811
12	**M10**	11,6	18	14	7	0,80	4,70	12,60	20	23010.0813
14	**M12**	13,6	22	16	8	0,90	8,50	14,20	34	23010.0815
18	**M16**	17,6	28	20	10	1,00	7,80	13,50	68	23010.0819
22	**M20**	21,6	35	28	14	1,60	5,00	12,80	147	23010.0823

Exemple d'application

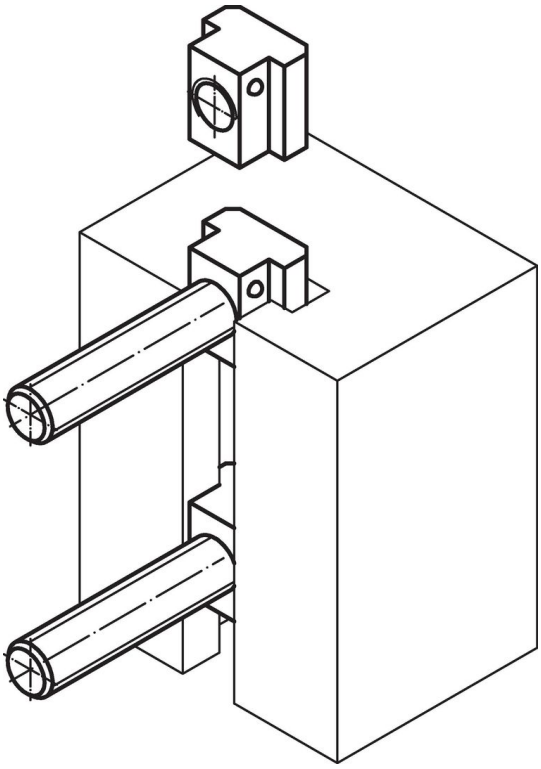

Conformité

Conforme à la directive RoHS
Conforme à la directive 2011/65/CE et à la directive 2015/863.

Ne contient pas de substances SVHC
Pas de substances SVHC avec une teneur supérieure à 0,1% m/m – Liste SVHC [REACH] au 23.01.2024.

Ne contient pas de substances de la Proposition 65
Aucune des substances de la Proposition 65 présente.
https://www.P65Warnings.ca.gov/

Ne contient pas de minerais de la guerre
Ce produit ne contient pas de substances classées comme "minerais de la guerre" telles que le tantale, l'étain, l'or ou le wolfram provenant de République démocratique du Congo ou de pays frontaliers.