Vis à bille • à tête, bille bloquée contre le retournement
EH 22700.

Description produit

Les vis à bille sont utilisées pour le bridage, serrage ou l'appui des faces qui ne sont ni planes, ni parallèles.
Transmission maximale de la force grâce à la bille tronquée et mobile.

Matières

Bille
- acier à roulement, trempé
- inox trempé

Vis
- acier traité, 1200 ±100 N/mm^2
- inox 1.4305

Plus d'informations

Notes

Tenir compte du haut de filetage l_4 !
La bille est bloquée pour empêcher le retournement.
Réalisations spéciales sur demande.

Références

Frein filet sur demande - se reporter à la fiche de renseignements techniques -

Autres produits

- Vis à bille, à tête, bille tronquée

Plan

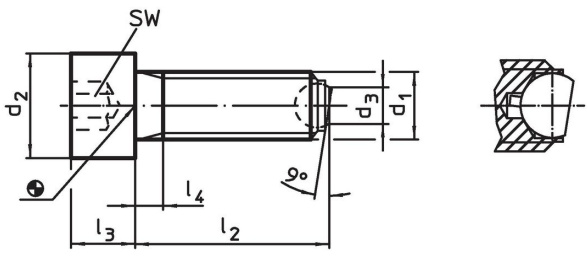

Informations détaillées

Dimensions							SW	Charge admissible pour utilisation statique[1] max.		Référence article
d_1	l_2 ~	d_2	d_3	l_3	l_4	Diamètre de bille				
[mm]							[mm]	[kN]	[g]	
à bille tronquée, surface d'appui plane, acier traité										
M 6	**20**	10	3,2	6	3,0	4,0	5	6	6,1	22700.0062
M 6	**30**	10	3,2	6	3,0	4,0	5	6	7,7	22700.0064
M 6	**40**	10	3,2	6	16,0	4,0	5	6	10,0	22700.0066
M 8	**20**	13	4,5	8	3,5	5,5	6	9	12,0	22700.0082
M 8	**35**	13	4,5	8	3,5	5,5	6	9	17,0	22700.0084
M 8	**50**	13	4,5	8	22,0	5,5	6	9	23,0	22700.0086
M10	**25**	16	6,0	10	4,5	7,0	8	12	24,0	22700.0102
M10	**40**	16	6,0	10	4,5	7,0	8	12	31,0	22700.0104
M10	**60**	16	6,0	10	28,0	7,0	8	12	44,0	22700.0106
M12	**30**	18	7,2	12	5,0	8,5	10	18	38,0	22700.0122
M12	**50**	18	7,2	12	5,0	8,5	10	18	52,0	22700.0124
M12	**80**	18	7,2	12	44,0	8,5	10	18	80,0	22700.0126
M16	**40**	24	10,7	16	6,0	12,0	14	36	93,0	22700.0162
M16	**60**	24	10,7	16	6,0	12,0	14	36	121,0	22700.0164
M16	**80**	24	10,7	16	36,0	12,0	14	36	153,0	22700.0166
M20	**50**	30	13,5	20	7,5	15,0	17	60	183,0	22700.0172
M20	**80**	30	13,5	20	28,0	15,0	17	60	254,0	22700.0174
M20	**100**	30	13,5	20	48,0	15,0	17	60	303,0	22700.0176
M24	**60**	36	15,8	24	9,0	18,0	19	80	325,0	22700.0182
M24	**90**	36	15,8	24	30,0	18,0	19	80	422,0	22700.0184
M24	**120**	36	15,8	24	60,0	18,0	19	80	528,0	22700.0186

[1] Les valeurs de charges indiquées ne s'appliquent pas pour les versions en inox.

Dimensions							SW	Charge admissible pour utilisation statique[1] max.		Référence article
d_1	l_2 ~	d_2	d_3	l_3	l_4	Diamètre de bille				
[mm]							[mm]	[kN]	[g]	
à bille tronquée, surface d'appui plane, inox										
M 6	**20**	10	3,2	6	3,0	4,0	5	6	6,1	**22700.0302**
M 6	**30**	10	3,2	6	3,0	4,0	5	6	7,7	**22700.0304**
M 6	**40**	10	3,2	6	16,0	4,0	5	6	10,0	**22700.0306**
M 8	**20**	13	4,5	8	3,5	5,5	6	9	12,0	**22700.0312**
M 8	**35**	13	4,5	8	3,5	5,5	6	9	17,0	**22700.0314**
M 8	**50**	13	4,5	8	22,0	5,5	6	9	23,0	**22700.0316**
M10	**25**	16	6,0	10	4,5	7,0	8	12	24,0	**22700.0322**
M10	**40**	16	6,0	10	4,5	7,0	8	12	31,0	**22700.0324**
M10	**60**	16	6,0	10	28,0	7,0	8	12	44,0	**22700.0326**
M12	**30**	18	7,2	12	5,0	8,5	10	18	38,0	**22700.0332**
M12	**50**	18	7,2	12	5,0	8,5	10	18	52,0	**22700.0334**
M12	**80**	18	7,2	12	44,0	8,5	10	18	80,0	**22700.0336**
M16	**40**	24	10,7	16	6,0	12,0	14	36	93,0	**22700.0342**
M16	**60**	24	10,7	16	6,0	12,0	14	36	121,0	**22700.0344**
M16	**80**	24	10,7	16	36,0	12,0	14	36	153,0	**22700.0346**
à bille tronquée, surface d'appui striée, acier traité										
M 8	**20**	13	4,5	8	3,5	5,5	6	9	12,0	**22700.0192**
M 8	**35**	13	4,5	8	3,5	5,5	6	9	17,0	**22700.0194**
M 8	**50**	13	4,5	8	22,0	5,5	6	9	23,0	**22700.0196**
M10	**25**	16	6,0	10	4,5	7,0	8	12	24,0	**22700.0202**
M10	**40**	16	6,0	10	4,5	7,0	8	12	31,0	**22700.0204**
M10	**60**	16	6,0	10	28,0	7,0	8	12	44,0	**22700.0206**
M12	**30**	18	7,2	12	5,0	8,5	10	18	38,0	**22700.0222**
M12	**50**	18	7,2	12	5,0	8,5	10	18	52,0	**22700.0224**
M12	**80**	18	7,2	12	44,0	8,5	10	18	80,0	**22700.0226**
M16	**40**	24	10,7	16	6,0	12,0	14	36	94,0	**22700.0262**
M16	**60**	24	10,7	16	6,0	12,0	14	36	121,0	**22700.0264**
M16	**80**	24	10,7	16	36,0	12,0	14	36	153,0	**22700.0266**
M20	**50**	30	13,5	20	7,5	15,0	17	60	185,0	**22700.0272**
M20	**80**	30	13,5	20	28,0	15,0	17	60	253,0	**22700.0274**
M20	**100**	30	13,5	20	48,0	15,0	17	60	303,0	**22700.0276**
M24	**60**	36	15,8	24	9,0	18,0	19	80	321,0	**22700.0282**
M24	**90**	36	15,8	24	30,0	18,0	19	80	422,0	**22700.0284**
M24	**120**	36	15,8	24	60,0	18,0	19	80	535,0	**22700.0286**

[1] Les valeurs de charges indiquées ne s'appliquent pas pour les versions en inox.

Exemple d'application

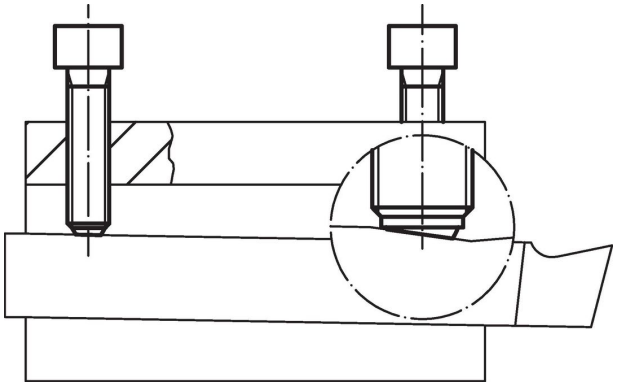

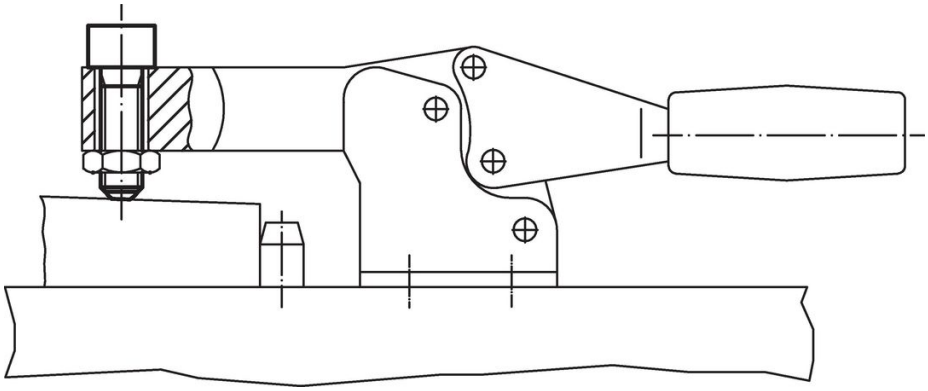

Conformité

Conforme à la directive RoHS
Conforme à la directive 2011/65/CE et à la directive 2015/863.

Ne contient pas de substances SVHC
Pas de substances SVHC avec une teneur supérieure à 0,1% m/m – Liste SVHC [REACH] au 23.01.2024.

Ne contient pas de substances de la Proposition 65
Aucune des substances de la Proposition 65 présente.
https://www.P65Warnings.ca.gov/

Ne contient pas de minerais de la guerre
Ce produit ne contient pas de substances classées comme "minerais de la guerre" telles que le tantale, l'étain, l'or ou le wolfram provenant de République démocratique du Congo ou de pays frontaliers.