Cimblots de positionnement • DIN 6321

EH 22630.

Description produit

Les cimblots de positionnement cylindriques servent à positionner des pièces dans des alésages tolérancés, mais peuvent également servir d'appui ou de butée.
Les cimblots dégagés peuvent compenser des tolérances d'entraxe de deux alésages ou définir le positionnement de pièces dans une seule direction.
La surface d'appui du boulon d'appui n'a pas de centre (croquis 1).

Matières

- acier à outil, trempé, rectifié

Plus d'informations

Autres produits

- Cimblots de positionnement, vissables, similaires à la norme DIN 6321
- Cimblots de positionnement, avec bille

Plan

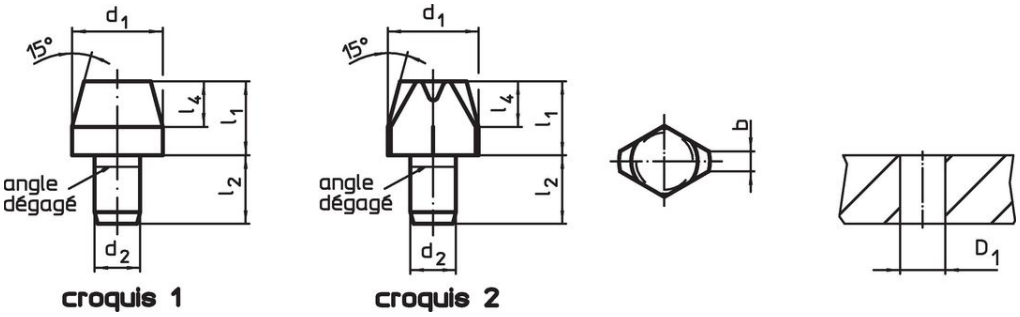

Informations détaillées

Dimensions						Alésage de positionnement		Référence article
d_1 g6	l_1	b	d_2 n6	l_2	l_4	D_1 H7		
[mm]						[mm]	[g]	
cimblot de positionnement et d'appui, cylindrique, DIN 6321, forme B – croquis 1								
6	**7**	–	4	6	4	4	1,7	22630.0020
6	**12**	–	4	6	4	4	3,0	22630.0021
8	**10**	–	6	9	6	6	4,9	22630.0022
8	**16**	–	6	9	6	6	8,0	22630.0023
10	**10**	–	6	9	6	6	6,9	22630.0024
10	**18**	–	6	9	6	6	12,0	22630.0025
12	**10**	–	6	9	6	6	10,0	22630.0026
12	**18**	–	6	9	6	6	17,0	22630.0027
16	**13**	–	8	12	8	8	22,0	22630.0028
16	**22**	–	8	12	8	8	36,0	22630.0029
20	**15**	–	12	18	9	12	58,0	22630.0030
20	**25**	–	12	18	9	12	73,0	22630.0031
25	**15**	–	12	18	9	12	66,0	22630.0032
25	**25**	–	12	18	9	12	106,0	22630.0033
cimblot de positionnement et d'appui, dégagé, DIN 6321, forme C – croquis 2								
6	**7**	1,0	4	6	4	4	1,3	22630.0040
6	**12**	1,0	4	6	4	4	2,2	22630.0041
8	**10**	1,6	6	9	6	6	4,0	22630.0042
8	**16**	1,6	6	9	6	6	5,5	22630.0043
10	**10**	2,5	6	9	6	6	5,6	22630.0044
10	**18**	2,5	6	9	6	6	8,9	22630.0045
12	**10**	2,5	6	9	6	6	7,0	22630.0046
12	**18**	2,5	6	9	6	6	11,0	22630.0047
16	**13**	3,5	8	12	8	8	17,0	22630.0048
16	**22**	3,5	8	12	8	8	26,0	22630.0049

Dimensions						Alésage de positionnement		Référence article
d_1 g6	l_1	b	d_2 n6	l_2	l_4	D_1 H7		
[mm]						[mm]	[g]	
20	**15**	5,0	12	18	9	12	39,0	22630.0050
20	**25**	5,0	12	18	9	12	55,0	22630.0051
25	**15**	5,0	12	18	9	12	49,0	22630.0052
25	**25**	5,0	12	18	9	12	72,0	22630.0053

Exemple d'application

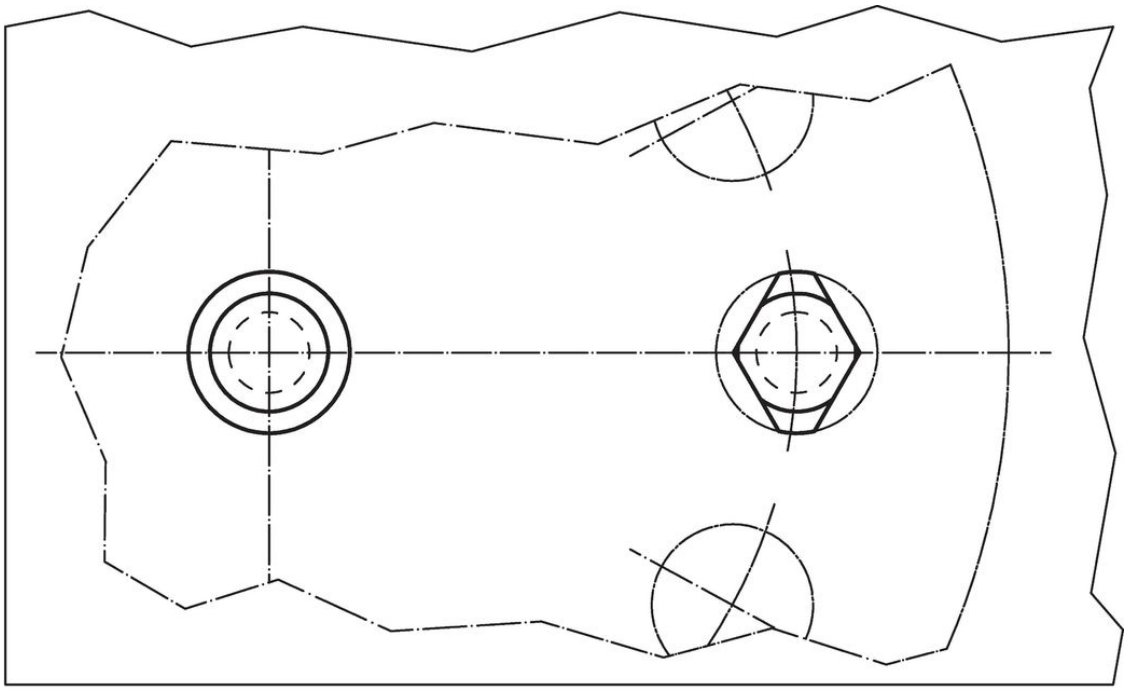

Conformité

Conforme à la directive RoHS
Conforme à la directive 2011/65/CE et à la directive 2015/863.

Ne contient pas de substances SVHC
Pas de substances SVHC avec une teneur supérieure à 0,1% m/m – Liste SVHC [REACH] au 23.01.2024.

Ne contient pas de substances de la Proposition 65
Aucune des substances de la Proposition 65 présente.
https://www.P65Warnings.ca.gov/

Ne contient pas de minerais de la guerre
Ce produit ne contient pas de substances classées comme "minerais de la guerre" telles que le tantale, l'étain, l'or ou le wolfram provenant de République démocratique du Congo ou de pays frontaliers.