Douilles de fixation • pour broches de levage
EH 22350.

Description produit

Les douilles de fixation assurent un montage rapide et plus sûr des broches de levage EH 22350 / EH 22351.
Résistant à l'abrasion et à l'usure.

Matières

- inox 1.4542, trempé par précipitation

Assemblage

Montage simple et sécurisé.
Intégration facile dans différents matériaux.
Utilisable dans des pièces à parois fines.
Peut être intégré dans des trous borgnes.
Dans le cas de pièces à paroi mince, le montage s'effectue à l'aide d'un contre-écrou.

Plan

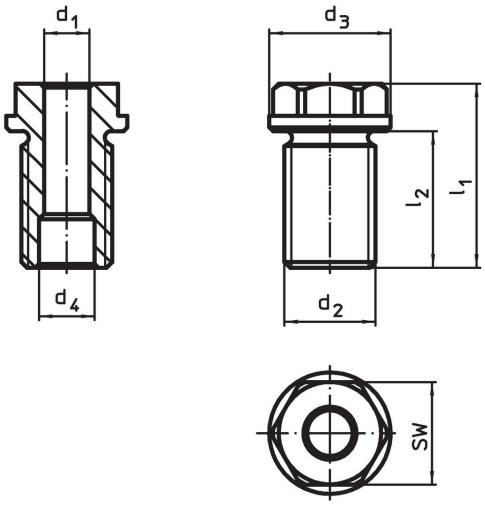

Informations détaillées

Dimensions d_1 H11	Dimensions d_2	Pour longueur nominale	Dimensions d_3 -0,2	Dimensions d_4 +0,3	Dimensions l_1	Dimensions l_2	SW	Couple de serrage max.	x	Charge admissible F_1	Charge admissible F_2	Charge admissible F_3	Pour broches de levage		Référence article
[mm]		[mm]	[mm]				[mm]	[Nm]	[mm]	[kN]				[g]	
8	**M16 x 1,5**	**10**	24	9,8	27,5	20	19	90	1,5	1,5	1,2	0,5	22350.0601 / .0701	34	**22350.0900**
8	**M16 x 1,5**	**15**	24	9,8	27,5	20	19	90	1,5	1,5	1,2	0,5	22350.0602 / .0702	34	**22350.0902**
8	**M16**	**25**	24	9,8	37,5	25	19	75	1,5	1,5	1,2	0,5	22350.0604 / .0704	47	**22350.0904**
8	**M16**	**35**	24	9,8	47,5	35	19	75	1,5	1,5	1,2	0,5	22350.0606 / .0706	57	**22350.0906**
10	**M20 x 1,5**	**15**	28	12,2	35,5	24	24	145	1,5	2,7	2,4	2,1	22350.0621 / .0721	71	**22350.0910**
10	**M20 x 1,5**	**25**	28	12,2	35,5	24	24	145	1,5	2,7	2,4	2,1	22350.0623 / .0723	74	**22350.0912**
10	**M20**	**35**	28	12,2	46,0	29	24	130	1,5	2,7	2,4	2,1	22350.0625 / .0725	94	**22350.0914**
10	**M20**	**50**	28	12,2	65,0	49	24	130	1,5	2,7	2,4	2,1	22350.0627 / .0727	117	**22350.0916**
12	**M24 x 1,5**	**15**	32	14,7	35,5	24	27	220	1,5	3,5	3,2	2,8	22350.0631 / .0731	95	**22350.0920**
12	**M24 x 1,5**	**25**	32	14,7	36,5	24	27	220	1,5	3,5	3,2	2,8	22350.0633 / .0733	103	**22350.0922**
12	**M24**	**35**	32	14,7	48,5	36	27	200	1,5	3,5	3,2	2,8	22350.0635 / .0735	120	**22350.0924**
12	**M24**	**50**	32	14,7	72,5	60	27	200	1,5	3,5	3,2	2,8	22350.0637 / .0737	164	**22350.0926**
16	**M30 x 2**	**25**	39	19,2	44,0	29	30	440	1,5	4,8	4,5	4,1	22350.0641 / .0741	164	**22350.0930**

Dimensions		Pour longueur nominale	Dimensions				SW	Couple de serrage	x	Charge admissible			Pour broches de levage		Référence article
d_1 H11	d_2		d_3 -0,2	d_4 +0,3	l_1	l_2		max.		F_1	F_2	F_3			
[mm]		[mm]	[mm]				[mm]	[Nm]	[mm]	[kN]				[g]	
16	**M30**	**50**	39	19,2	66,0	44	30	400	1,5	4,8	4,5	4,1	22350.0643 / .0743	238	22350.0934
16	**M30**	**75**	39	19,2	96,0	74	30	400	1,5	4,8	4,5	4,1	22350.0645 / .0745	325	22350.0936
20	**M36 x 2**	**50**	43	26,0	70,0	55	36	440	1,5	10,0	8,5	6,5	22350.0673 / .0773	353	22350.0954
20	**M36 x 2**	**75**	43	26,0	95,0	80	36	440	1,5	10,0	8,5	6,5	22350.0675 / .0775	470	22350.0956

Exemple d'application

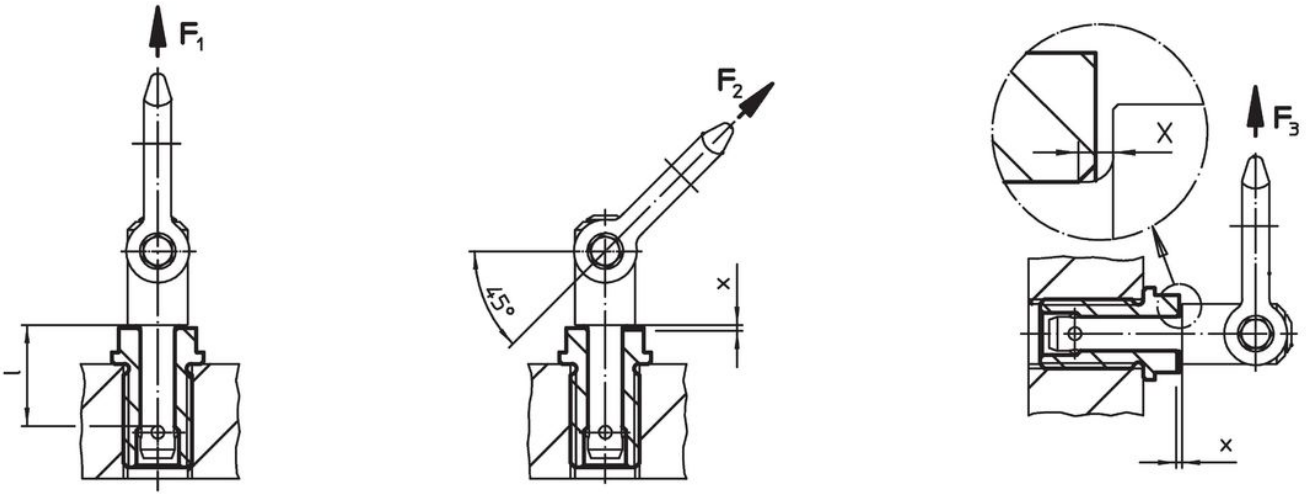

Conformité

Conforme à la directive RoHS
Conforme à la directive 2011/65/CE et à la directive 2015/863.

Ne contient pas de substances SVHC
Pas de substances SVHC avec une teneur supérieure à 0,1% m/m – Liste SVHC [REACH] au 23.01.2024.

Ne contient pas de substances de la Proposition 65
Aucune des substances de la Proposition 65 présente.
https://www.P65Warnings.ca.gov/

Ne contient pas de minerais de la guerre
Ce produit ne contient pas de substances classées comme "minerais de la guerre" telles que le tantale, l'étain, l'or ou le wolfram provenant de République démocratique du Congo ou de pays frontaliers.